男子ダブルス

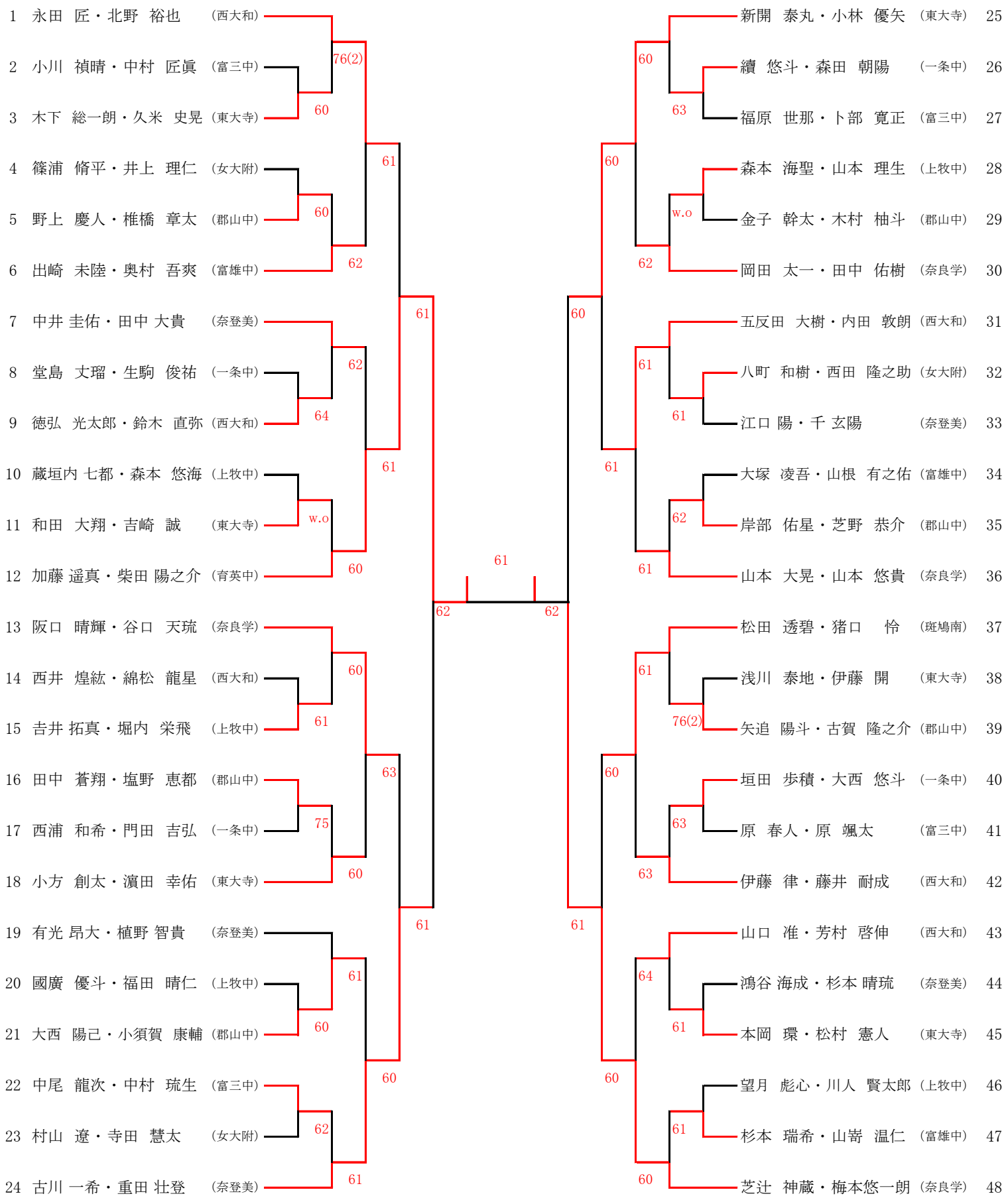
1 永田 匠・北野 裕也 (西大和)
2 小川 禎晴・中村 匠眞 (富三中)
3 木下 総一朗・久米 史晃 (東大寺)
4 篠浦 脩平・井上 理仁 (女大附)
5 野上 慶人・椎橋 章太 (郡山中)
6 出崎 未陸・奥村 吾爽 (富雄中)
7 中井 圭佑・田中 大貴 (奈登美)
8 堂島 丈瑠・生駒 俊祐 (一条中)
9 徳弘 光太郎・鈴木 直弥 (西大和)
10 蔵垣内 七都・森本 悠海 (上牧中)
11 和田 大翔・吉崎 誠 (東大寺)
12 加藤 遥真・柴田 陽之介 (育英中)
13 阪口 晴輝・谷口 天琉 (奈良学)
14 西井 煌紘・綿松 龍星 (西大和)
15 吉井 拓真・堀内 栄飛 (上牧中)
16 田中 蒼翔・塩野 恵都 (郡山中)
17 西浦 和希・門田 吉弘 (一条中)
18 小方 創太・濵田 幸佑 (東大寺)
19 有光 昂大・植野 智貴 (奈登美)
20 國廣 優斗・福田 晴仁 (上牧中)
21 大西 陽己・小須賀 康輔 (郡山中)
22 中尾 龍次・中村 琉生 (富三中)
23 村山 遼・寺田 慧太 (女大附)
24 古川 一希・重田 壮登 (奈登美)
25 新開 泰丸・小林 優矢 (東大寺)
26 續 悠斗・森田 朝陽 (一条中)
27 福原 世那・卜部 寛正 (富三中)
28 森本 海聖・山本 理生 (上牧中)
29 金子 幹太・木村 柚斗 (郡山中)
30 岡田 太一・田中 佑樹 (奈良学)
31 五反田 大樹・内田 敦朗 (西大和)
32 八町 和樹・西田 隆之助 (女大附)
33 江口 陽・千 玄陽 (奈登美)
34 大塚 凌吾・山根 有之佑 (富雄中)
35 岸部 佑星・芝野 恭介 (郡山中)
36 山本 大晃・山本 悠貴 (奈良学)
37 松田 透碧・猪口 怜 (斑鳩南)
38 浅川 泰地・伊藤 開 (東大寺)
39 矢追 陽斗・古賀 隆之介 (郡山中)
40 垣田 歩積・大西 悠斗 (一条中)
41 原 春人・原 颯太 (富三中)
42 伊藤 律・藤井 耐成 (西大和)
43 山口 准・芳村 啓伸 (西大和)
44 鴻谷 海成・杉本 晴琉 (奈登美)
45 本岡 環・松村 憲人 (東大寺)
46 望月 彪心・川人 賢太郎 (上牧中)
47 杉本 瑞希・山嵜 温仁 (富雄中)
48 芝辻 神蔵・梅本悠一朗 (奈良学)
76(2)
60
61
62
64
w.o
75
63
3位決定戦