U17男子ダブルス（1／2）

優勝　乾・農本　8-5　岡村・柏井

①	1	乾 輝大	（ダイヤモンドTC学園前）
		農本 翼	（ダイヤモンドTC学園前）
	2		
	3	岩崎 礎良	（生駒高校）
		戌亥 哲生	（生駒高校）
	4	小山 大次郎	（帝塚山高等学校）
		柴山 康貴	（帝塚山高等学校）
	5	奥村 颯人	（西大和学園）
		西岡 隆哉	（西大和学園）
	6	持田 温人	（磯城野高校）
		柳楽 真冬	（磯城野高校）
	7	佐々木 愛斗	（御所実業高校）
		髙谷 麗羽	（御所実業高校）
	8	白根 北都	（奈良高）
		広瀬 颯馬	（奈良高）
	9	林 悠太	（高取国際高校）
		泉井 琢斗	（高取国際高校）
	10	BYE	
	11	大石 璃空	（西の京）
		中西 琉星	（西の京）
	12	黒川 晃輝	（奈良学園）
		松澤 琉之介	（奈良学園）
	13	中村 優太	（奈良女子大附属）
		平原 直幸	（奈良女子大附属）
	14	楠見 優	（東大寺）
		薄葉 佳裕	（東大寺）
	15	BYE	
⑯	16	丸山 幸聖	（王寺工業高校）
		出石 輝	（王寺工業高校）
⑨	17	中西 巧起	（奈良学園）
		松島 瑞樹	（奈良学園）
	18	BYE	
	19	伊藤 誓哉	（奈良女子大附属）
		松本 拓也	（奈良女子大附属）
	20	大椋 竜馬	（西和清陵高校）
		松本 光平	（西和清陵高校）
	21	七井 亮河	（高円高）
		和田 啓太郎	（高円高）
	22	大西 泰資	（一条高）
		湯浅 漣央	（一条高）
	23	梅村 和史	（奈良育英）
		中尾　温斗	（奈良育英）
	24	今戸 龍也	（西の京）
		鷺阪 祥平	（西の京）
	25	北山 悠斗	（帝塚山高等学校）
		藤本 惇也	（帝塚山高等学校）
	26	中岡 良太	（高取国際高校）
		松葉 陽太	（高取国際高校）
	27	近藤 汰一	（西大和学園）
		長瀬 史聖	（西大和学園）
	28	茂木 遙音	（登美ケ丘・国際高等学校）
		下室 拓未	（登美ケ丘・国際高等学校）
	29	谷 徳将	（奈良学園登美ヶ丘高校）
		玉川 太陽	（奈良学園登美ヶ丘高校）
	30	目崎 智哉	（生駒高校）
		草田 真生	（生駒高校）
	31	BYE	
⑧	32	福井 洸聖	（奈良高）
		田中 千皓	（奈良高）

④	33	坂江 天龍	（奈良育英）
		高井田 悠歩	（奈良育英）
	34		
	35	松村 和熙	（奈良学園）
		奥村 航大	（奈良学園）
	36	中村 和弘	（王寺工業高校）
		東 楓希	（王寺工業高校）
	37	加藤 貴彬	（西大和学園）
		小林 諒大	（西大和学園）
	38	和田 悠吾	（御所実業高校）
		白井 添喜	（御所実業高校）
	39	藤原 壱成	（生駒高校）
		奥村 太貴	（生駒高校）
	40	土居 采翔	（奈良学園登美ヶ丘高校）
		船井 碧起	（奈良学園登美ヶ丘高校）
	41	中北 敦也	（奈良高）
		宮本 直毅	（奈良高）
	42	髙橋 拓磨	（大和中央高校）
		森 光輝	（大和中央高校）
	43	植村 駿一郎	（生駒高校）
		下村 洸介	（生駒高校）
	44	武村 悠生	（西大和学園）
		重松 一毅	（西大和学園）
	45	川畑 明日翔	（西の京）
		杉本 康介	（西の京）
	46	堀田 瑛祐	（一条高）
		坂本 陽紀	（一条高）
	47	BYE	
⑬	48	境井 聖馬	（登美ケ丘・国際高等学校）
		前田 春輝	（登美ケ丘・国際高等学校）
⑫	49	伊藤 亮佑	（東大寺）
		小林 奏太	（東大寺）
	50	BYE	
	51	石井 悠翔	（奈良女子大附属）
		市川 大和	（奈良女子大附属）
	52	八島 海斗	（高円高）
		中嶋 瞬汰	（高円高）
	53	小島 照貴	（生駒高校）
		堀内 颯太	（生駒高校）
	54	森本 巧真	（西大和学園）
		中山 天斗	（西大和学園）
	55	瀬戸口 清和	（帝塚山高等学校）
		高原 弘典	（帝塚山高等学校）
	56	小野田 陽希	（一条高）
		辻本 陽向	（一条高）
	57	芥川 皓音	（平城高校）
		緒方　茂生	（平城高校）
	58	谷脇 香生	（高取国際高校）
		石井 健太	（高取国際高校）
	59	井口 希羅	（西の京）
		宗友 郁皓	（西の京）
	60	中谷 航大	（奈良女子大附属）
		藪内 悠登	（YELL TA）
	61	稲葉 雄大	（西和清陵高校）
		飯塚 晴	（西和清陵高校）
	62	長田 知大	（奈良高）
		中村 春輝	（奈良高）
	63	BYE	
⑤	64	中村　宥翔	（奈良学園）
		吉谷 勇輝	（奈良学園）

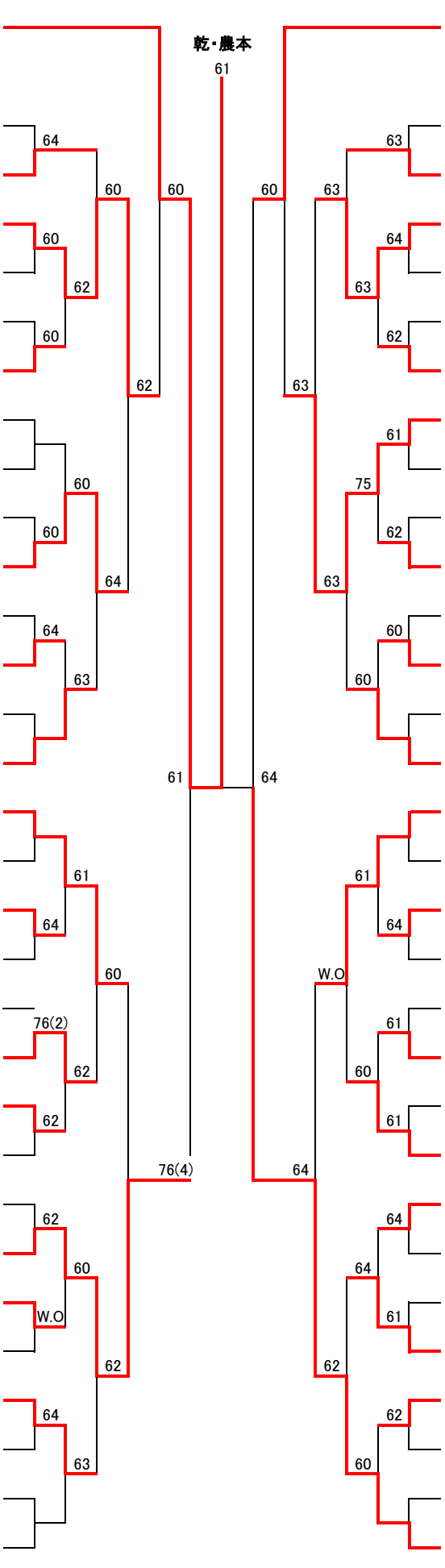
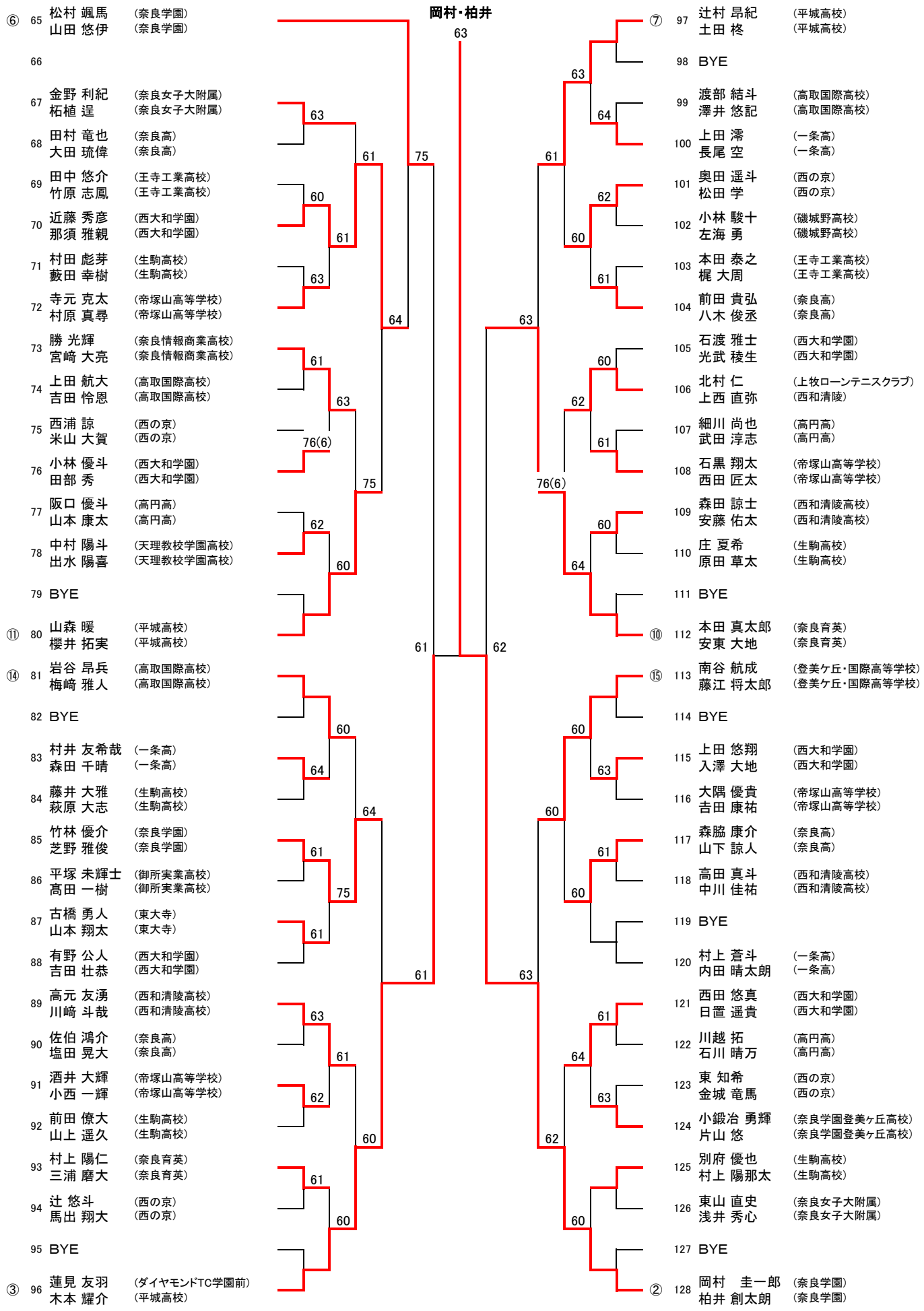
U17男子ダブルス（２／２）