17歳以下女子シングルス予選（１／２）

[1]	1	豊田 陽菜	(西大和)
	2	上野 詩織	(育英西)
	3	多久 万里加	(一条)
	4	村島 葵	(高取国際)
	5	澤田 華奈	(帝塚山)
	6	倉垣 唯	(登美ヶ丘)
	7	亀山 紗良	(天理)
	8	高橋 春奈	(平城)
	9	尾浦 咲綺	(奈良)
	10	大島 花菜	(生駒)
	11	上阪 菜奈	(女子大附)
	12	栗尾 美羽	(奈良育英)
	13	金川 なつみ	(天理)
	14	桐間 陽菜	(大淀)
	15	藤田 真尋	(奈良登美)
	16	岩田 萌	(高円)
	17	BYE	(BYE)
	18	河口 絢南	(一条)
	19	奥田 千聖	(一条)
	20	BYE	(BYE)
	21	竹田 花菜	(奈良登美)
	22	銭谷 叶果	(西の京)
	23	堀内 七虹	(奈良)
	24	田中 咲江	(生駒)
	25	清水 七海	(女子大附)
	26	林 砂亜羅	(磯城野)
	27	岡本彩由	(奈良学園)
	28	西 郁香	(奈良情報商)
	29	工藤 陽	(天理)
	30	西奥 小晴	(帝塚山)
	31	森本 望来	(高取国際)
	32	山中 優	(育英西)
	33	北之間 芙果	(平城)
	34	髙岡 千笑	(奈良)
	35	BYE	(BYE)
[5～8]	36	平田 桃花	(女子大附)
[5～8]	37	村山 花凜	(奈良学園)
	38	岡田 帆乃華	(一条)
	39	井村 愛海	(磯城野)
	40	宮部 奈々	(奈良)
	41	大上 ほの香	(天理)
	42	森川 向日葵	(大淀)
	43	吉田 奈々	(平城)
	44	樋口 綾音	(女子大附)
	45	八幡 真瑠菜	(西の京)
	46	越前 紗良	(登美ヶ丘)
	47	村田 香凛	(生駒)
	48	穴繁 美玖	(西和清陵)
	49	岡本 佳穂	(女子大附)
	50	小山 爽	(帝塚山)
	51	牧野 早莉	(一条)
	52	福井 茉紗季	(高円)
	53	BYE	(BYE)
	54	山中 美月	(奈良学園)
	55	高原 愛奈	(奈良学園)
	56	BYE	(BYE)
	57	中村 仁美	(奈良登美)
	58	前川 なつみ	(一条)
	59	上西 稀夕	(ハードボール)
	60	井上 紗良	(高取国際)
	61	田中 愛乃	(平城)
	62	猪尾 有香	(ユニーク)
	63	上村 美月	(西の京)
	64	乾井 愛弓	(奈良)
	65	大塚 実穂	(一条)
	66	奥村 知聖	(高円)
	67	裏西 萌々	(磯城野)
	68	加藤 美羽	(天理)
	69	梅木 彩愛	(女子大附)
	70	出口 葉奈	(育英西)
	71	呉 彩乃	(生駒)
[3～4]	72	田又 祐果	(奈良育英)

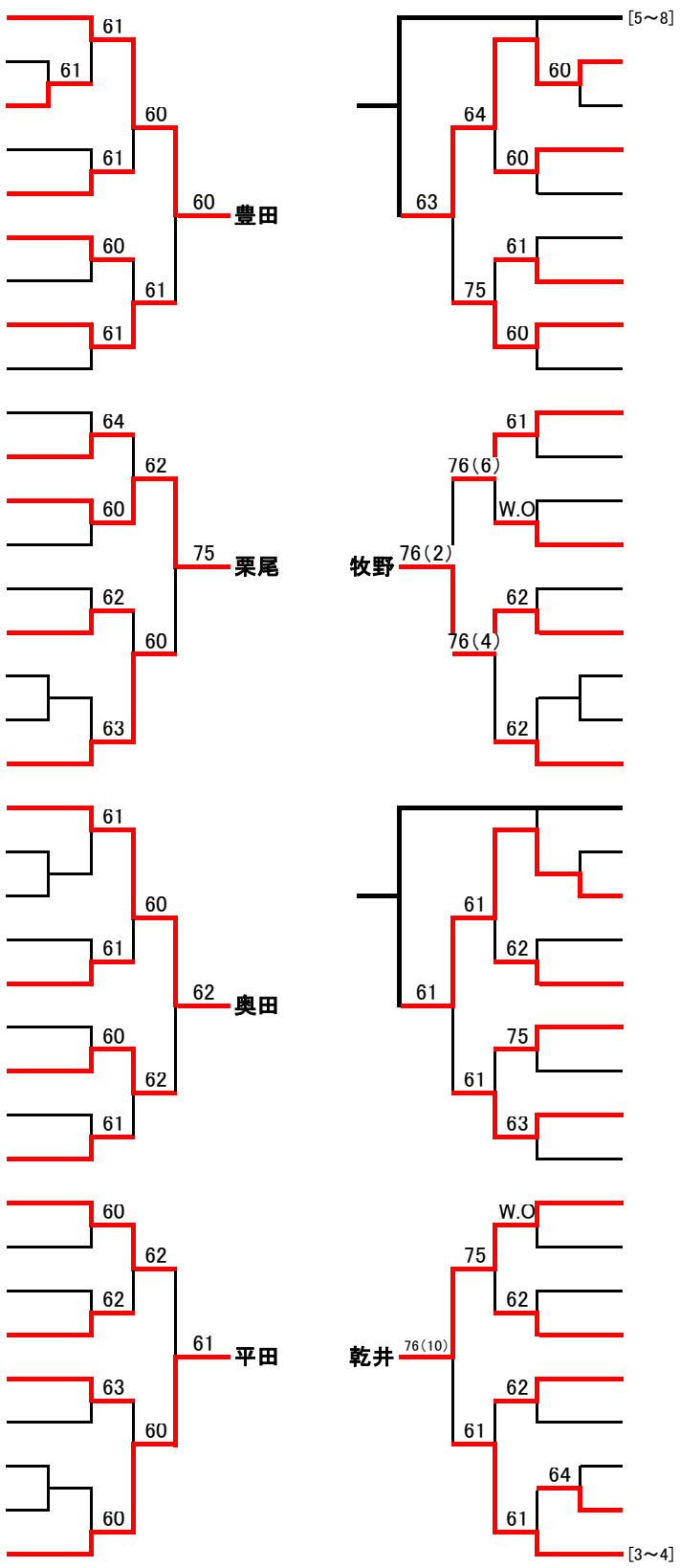

17歳以下女子シングルス予選（２／２）
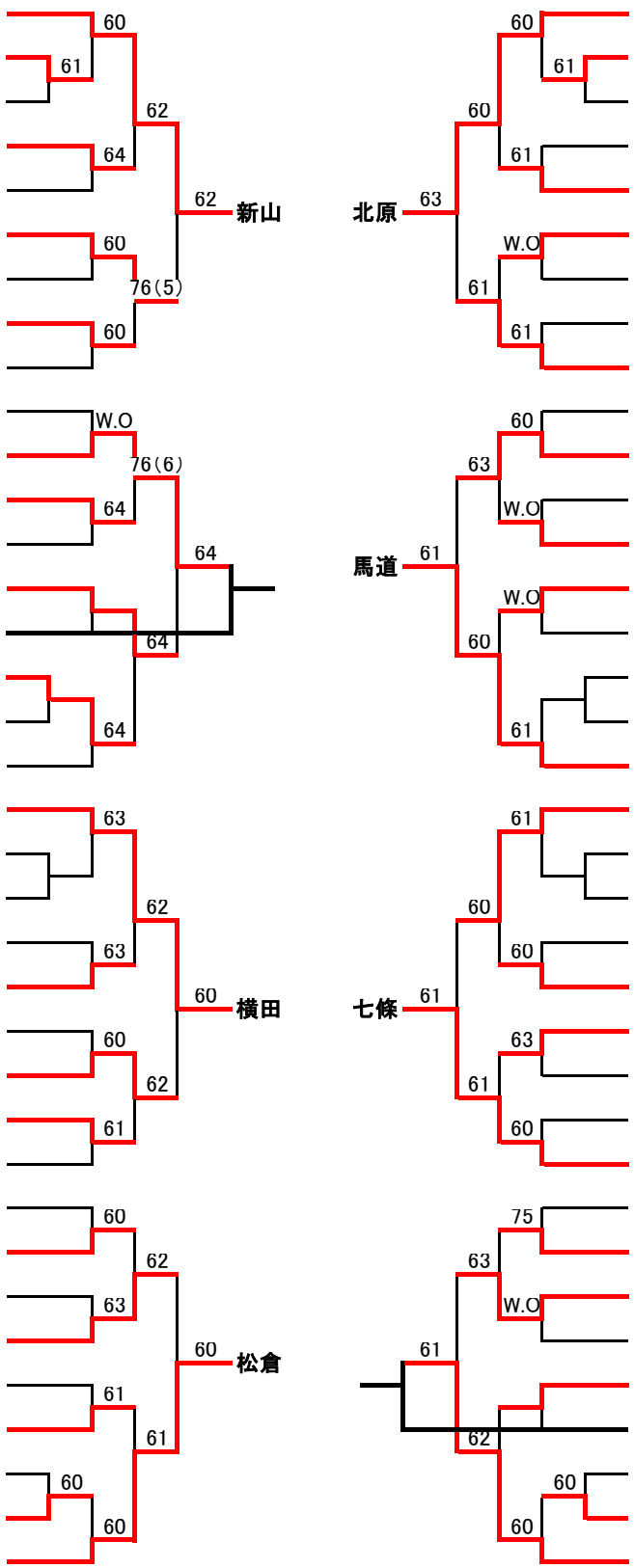
[3～4]	73	新山 妃奈	(生駒)
	74	佐藤 未空	(一条)
	75	松本 沙羅	(西大和)
	76	中村 穂香	(女子大附)
	77	稲植 風香	(登美ヶ丘)
	78	西林 千夏	(平城)
	79	前田 彩実	(西の京)
	80	木田 千尋	(育英西)
	81	吉田 一華	(天理)
	82	岩崎 夏鈴	(奈良)
	83	小野 綾夏	(奈良登美)
	84	平岡 遥奈	(女子大附)
	85	岡添 聖菜	(高取国際)
	86	鈴木 仁日那	(帝塚山)
	87	来丸 遼香	(奈良学園)
	88	米原 結子	(一条)
	89	BYE	(BYE)
	90	前田 恵実	(磯城野)
	91	横田 理沙	(奈良育英)
	92	BYE	(BYE)
	93	清水 こころ	(奈良)
	94	梅原 希良璃	(西和清陵)
	95	大武 朱也香	(大淀)
	96	伊東 舞音	(生駒)
	97	柳田 真歩	(女子大附)
	98	白須 真有	(天理)
	99	大上 こころ	(高円)
	100	安居 智華	(帝塚山)
	101	久留島 優奈	(奈良登美)
	102	寺澤 咲紀	(平城)
	103	桐本 萌加	(育英西)
	104	中原 葵衣	(奈良)
	105	徳吉 歩那	(一条)
	106	白江 彩央	(西の京)
	107	荒井 真帆	(登美ヶ丘)
[5～8]	108	松倉 愛里	(奈良学園)