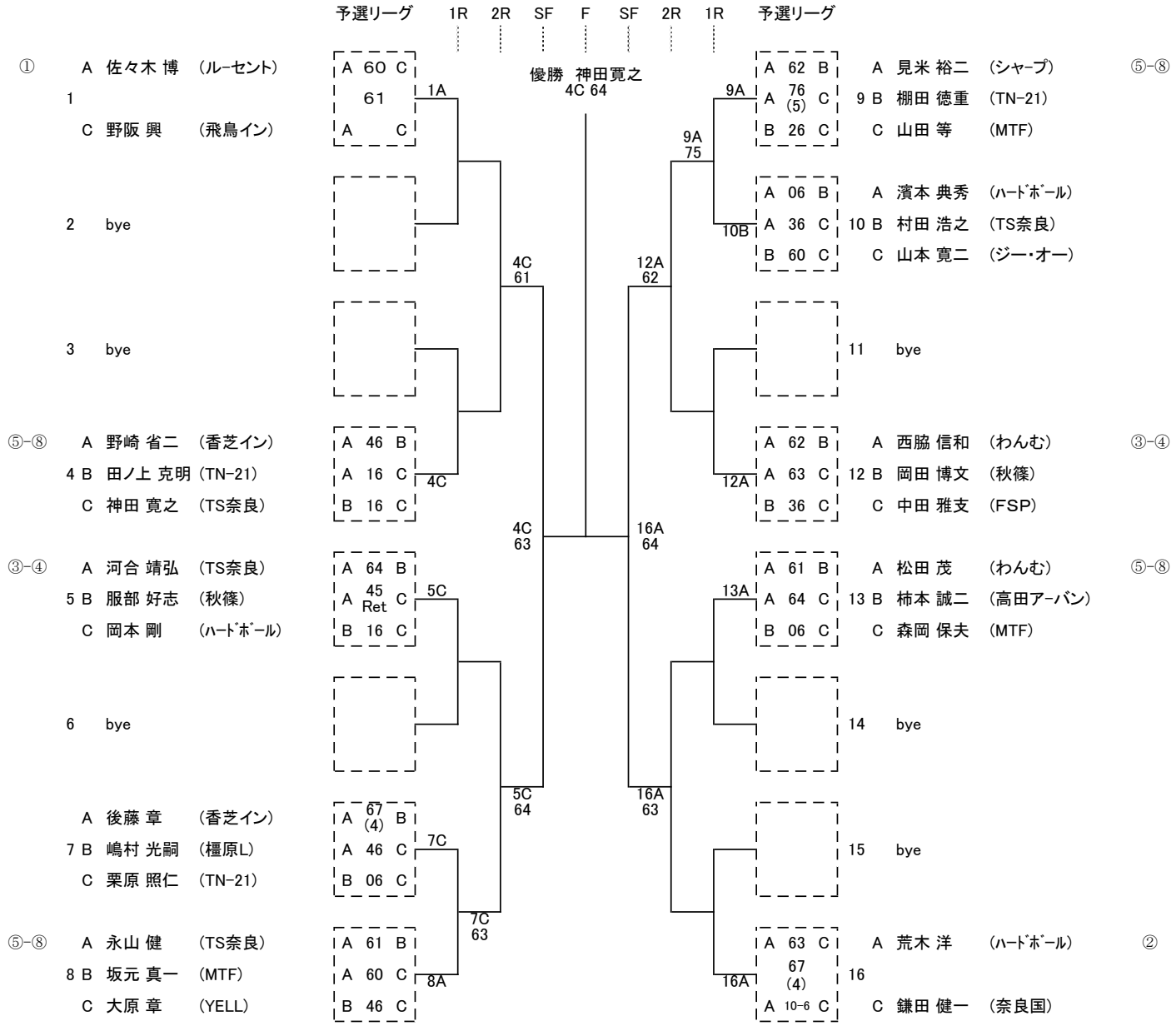
予選リーグ
1R
2R
SF
F
SF
2R
1R
予選リーグ
優勝 神田寛之
4C 64
① A 佐々木 博 (ルーセント)
1
C 野阪 興 (飛鳥イン)
A 60 C
61
A C
1A
2 bye
3 bye
⑤-⑧ A 野崎 省二 (香芝イン)
4 B 田ノ上 克明 (TN-21)
C 神田 寛之 (TS奈良)
A 46 B
A 16 C
B 16 C
4C
③-④ A 河合 靖弘 (TS奈良)
5 B 服部 好志 (秋篠)
C 岡本 剛 (ハードボール)
A 64 B
A 45 Ret C
B 16 C
5C
6 bye
A 後藤 章 (香芝イン)
7 B 嶋村 光嗣 (橿原L)
C 栗原 照仁 (TN-21)
A 67 (4) B
A 46 C
B 06 C
7C
⑤-⑧ A 永山 健 (TS奈良)
8 B 坂元 真一 (MTF)
C 大原 章 (YELL)
A 61 B
A 60 C
B 46 C
8A
4C 61
4C 63
5C 64
7C 63
12A 62
16A 64
16A 63
9A 75
9A
A 62 B
A 76 (5) C
B 26 C
A 見米 裕二 (シャープ) ⑤-⑧
9 B 棚田 徳重 (TN-21)
C 山田 等 (MTF)
A 06 B
A 36 C
B 60 C
10B
A 濱本 典秀 (ハードボール)
10 B 村田 浩之 (TS奈良)
C 山本 寛二 (ジー・オー)
11 bye
A 62 B
A 63 C
B 36 C
12A
A 西脇 信和 (わんむ) ③-④
12 B 岡田 博文 (秋篠)
C 中田 雅支 (FSP)
A 61 B
A 64 C
B 06 C
13A
A 松田 茂 (わんむ) ⑤-⑧
13 B 柿本 誠二 (高田アーバン)
C 森岡 保夫 (MTF)
14 bye
15 bye
A 63 C
67 (4)
A 10-6 C
16A
A 荒木 洋 (ハードボール) ②
16
C 鎌田 健一 (奈良国)