MUFG JUNIOR TENNIS TOURNAMENT 2017 奈良県予選

男子シングルス

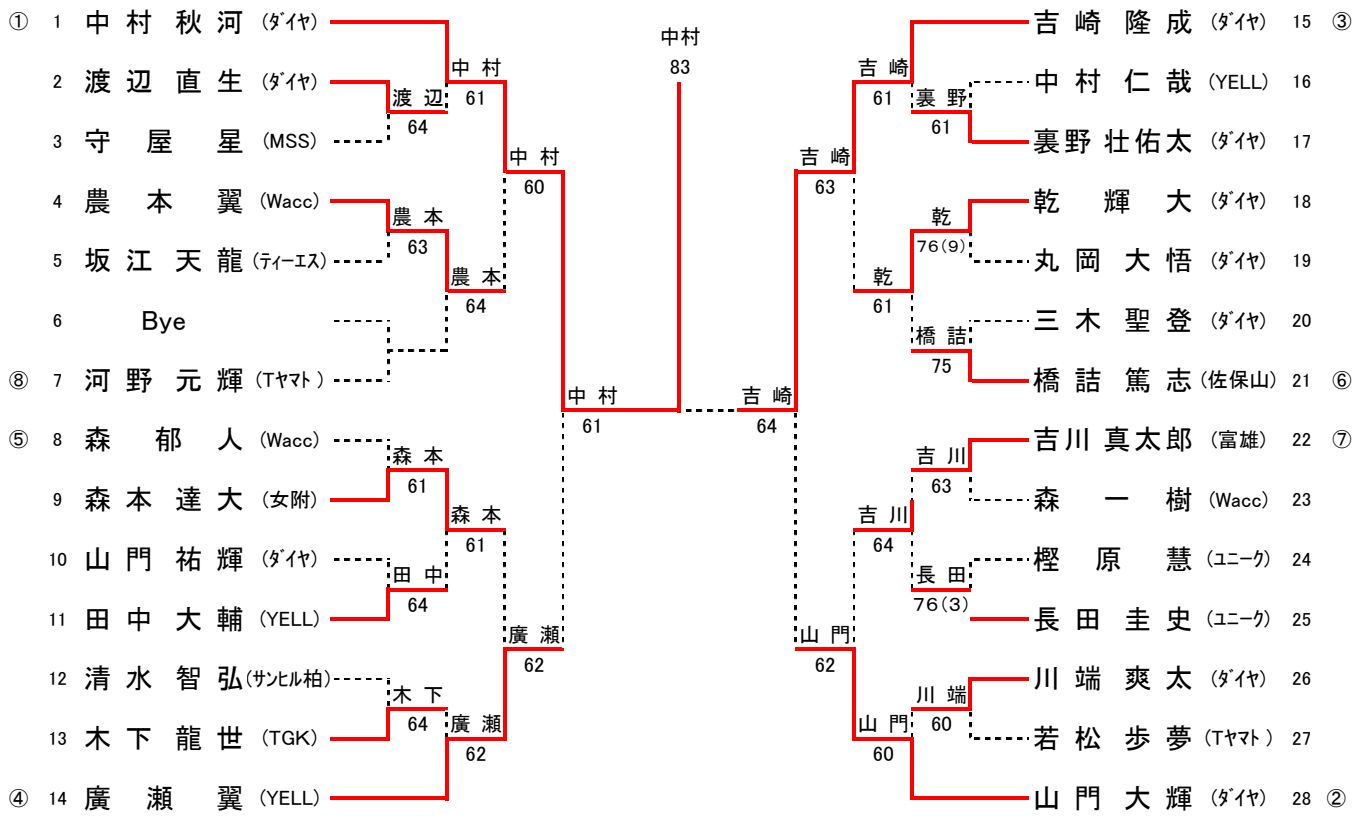

シード順位

1位	中村 秋河	(ﾀﾞｲﾔ)
2位	山門 大輝	(ﾀﾞｲﾔ)
3～4位	吉崎 隆成	(ﾀﾞｲﾔ)
	廣瀬 翼	(YELL)
5～8位	森 郁人	(Wacc)
	吉川 真太郎	(富雄)
	橋詰 篤志	(佐保山)
	河野 元輝	(Tﾔﾏﾄ)
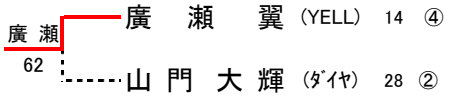
3位決定戦