2017年度　奈良県ジュニアテニス選手権　秋季大会
17歳以下男子シングルス本戦

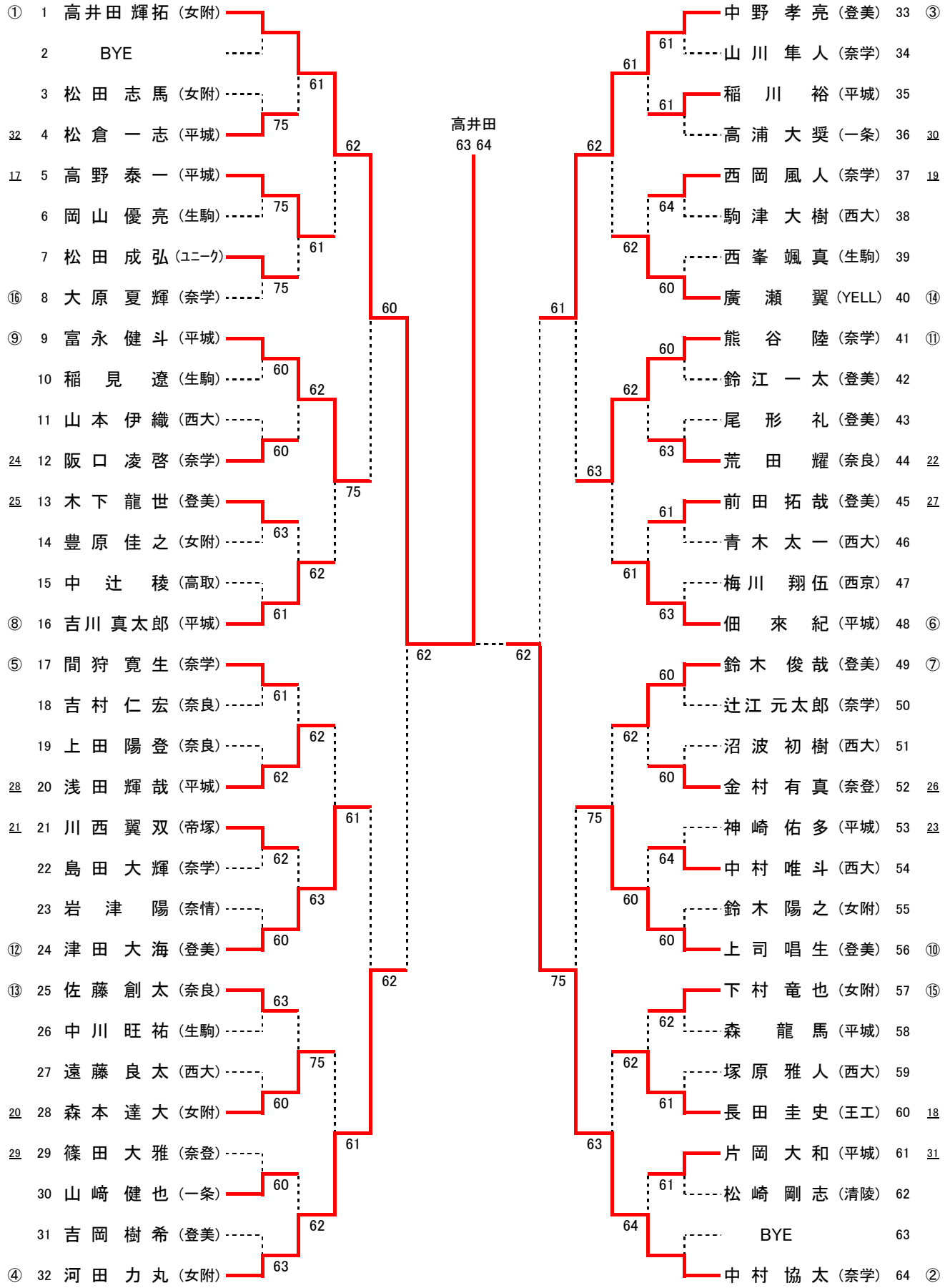

2017年　奈良県ジュニアテニス選手権　秋季大会
17歳以下男子シングルス予選（Ⅰ）

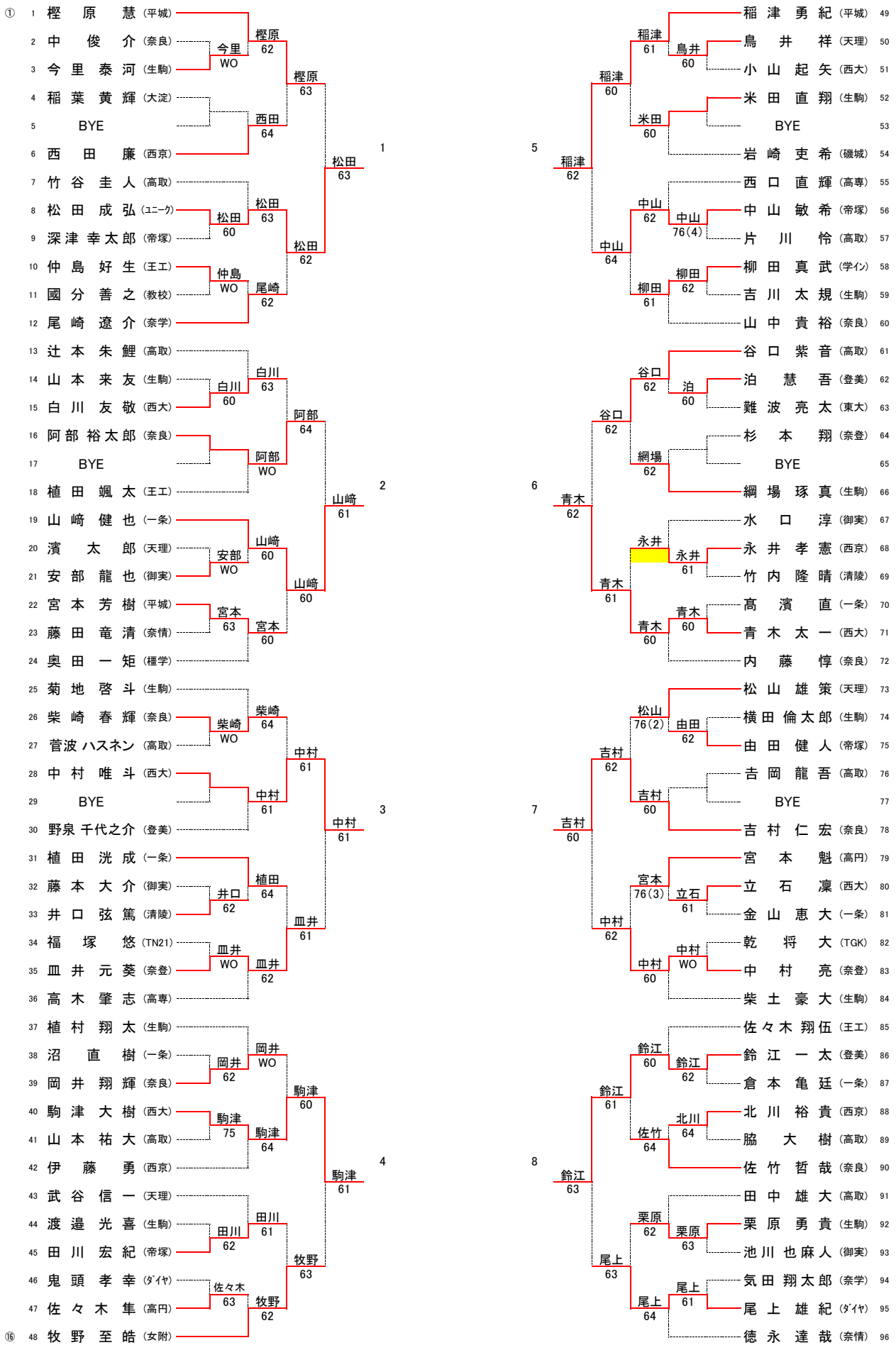

2017年　奈良県ジュニアテニス選手権　秋季大会
17歳以下男子シングルス予選（Ⅱ）

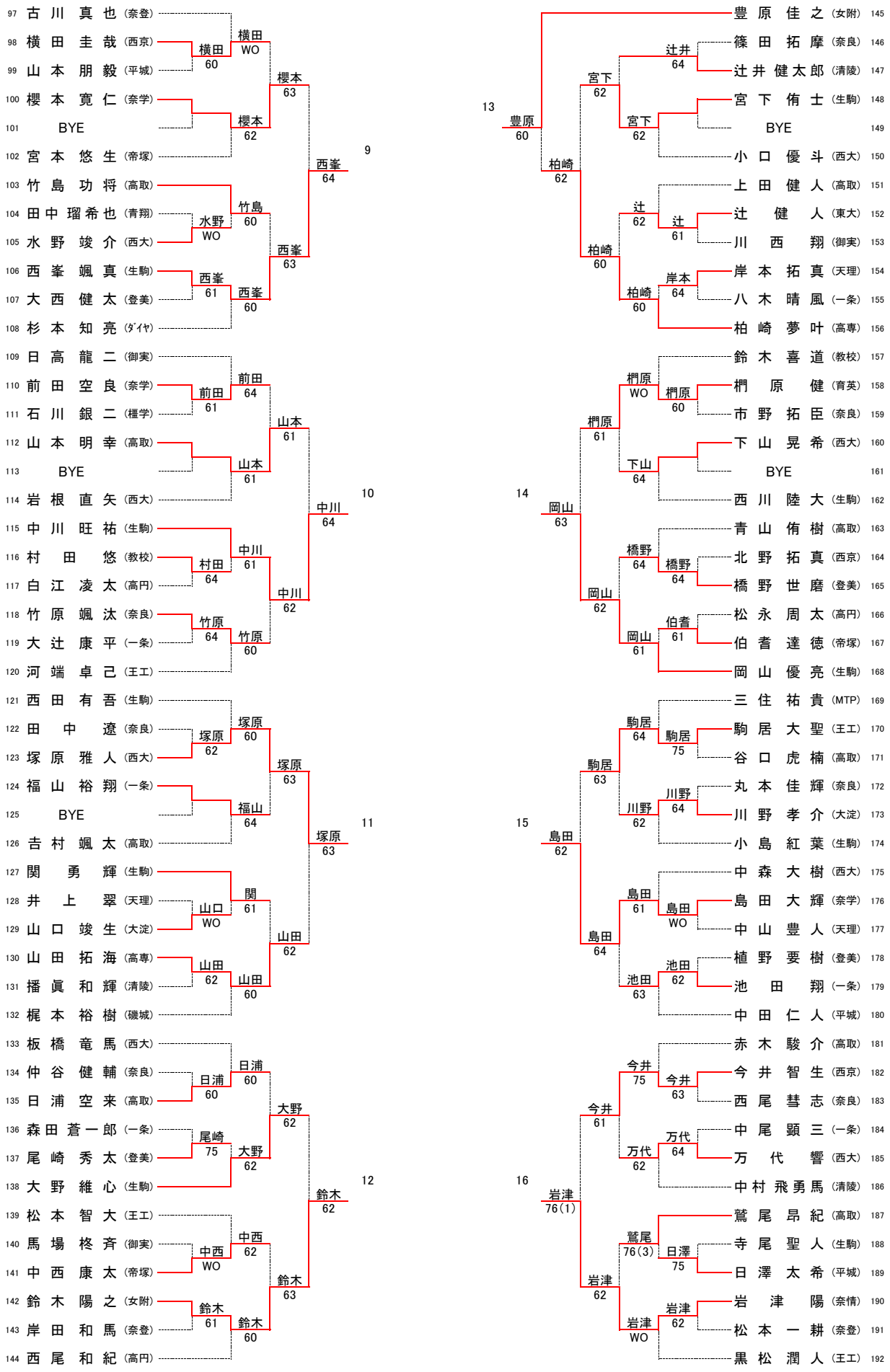

2017年　奈良県ジュニアテニス選手権　秋季大会
17歳以下男子シングルス予選（Ⅲ）

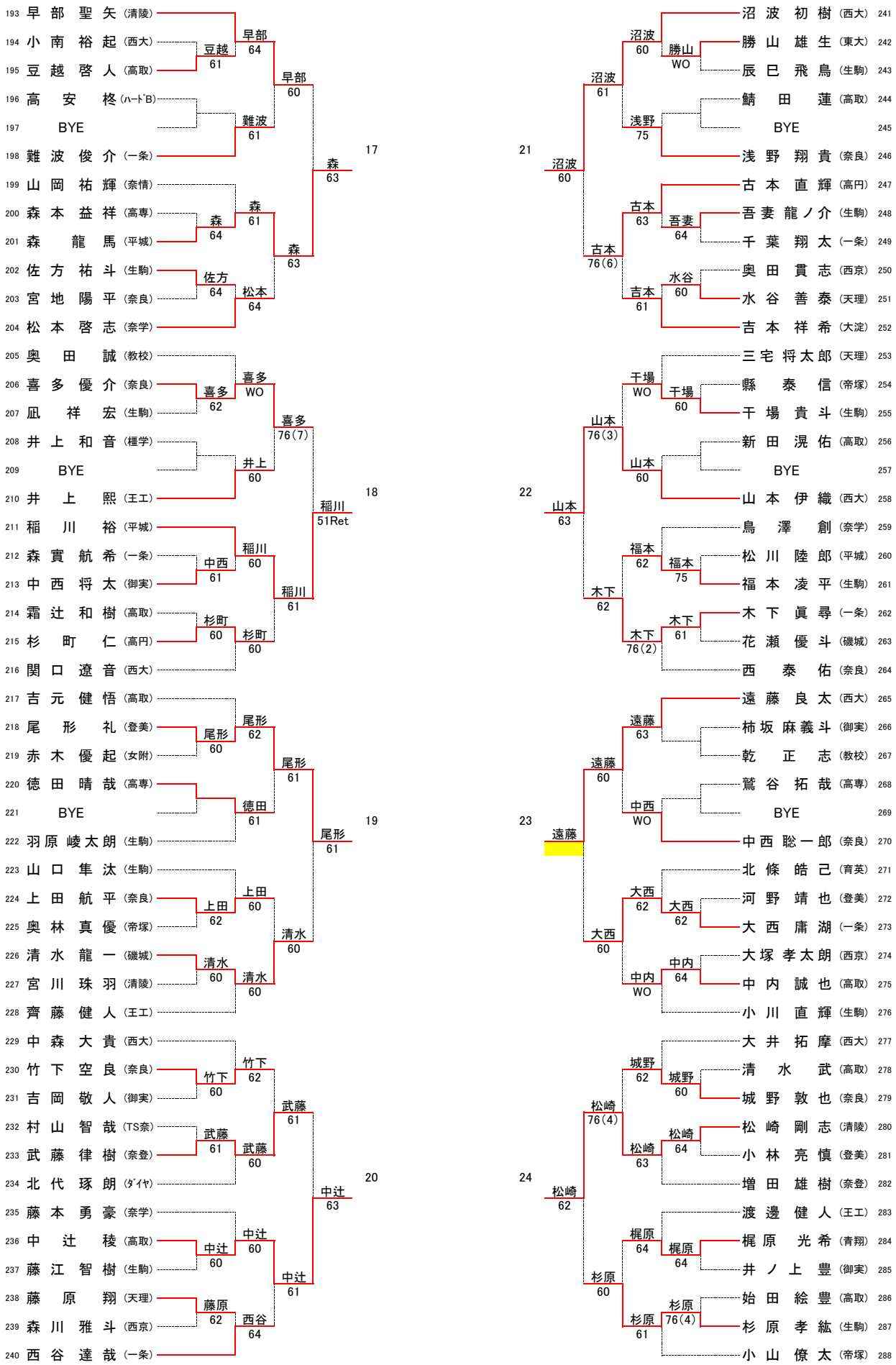
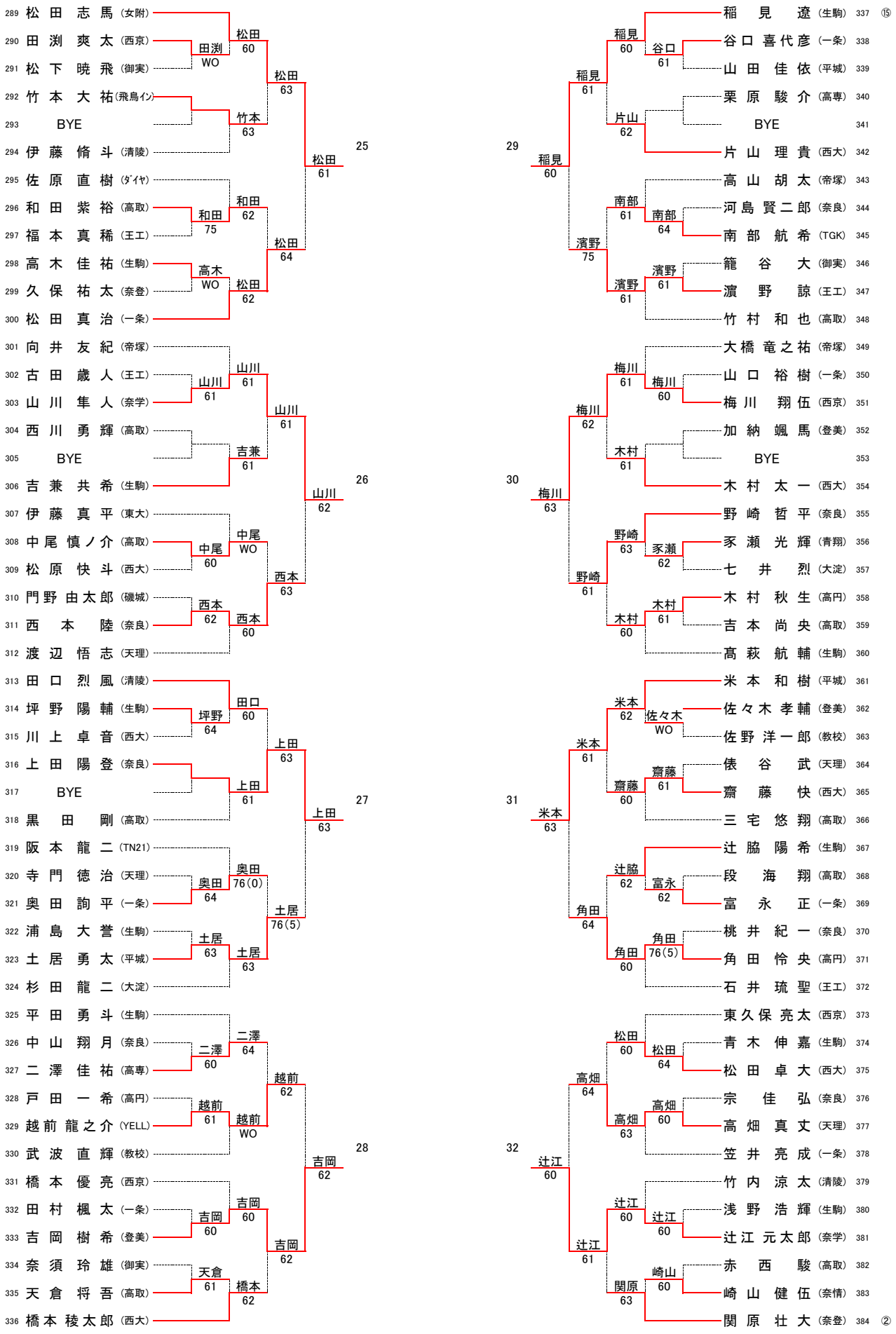
2017年　奈良県ジュニアテニス選手権　秋季大会
17歳以下男子シングルス予選（Ⅳ）