2016年　奈良県ジュニアテニス選手権　春季大会

16歳以下男子ダブルス

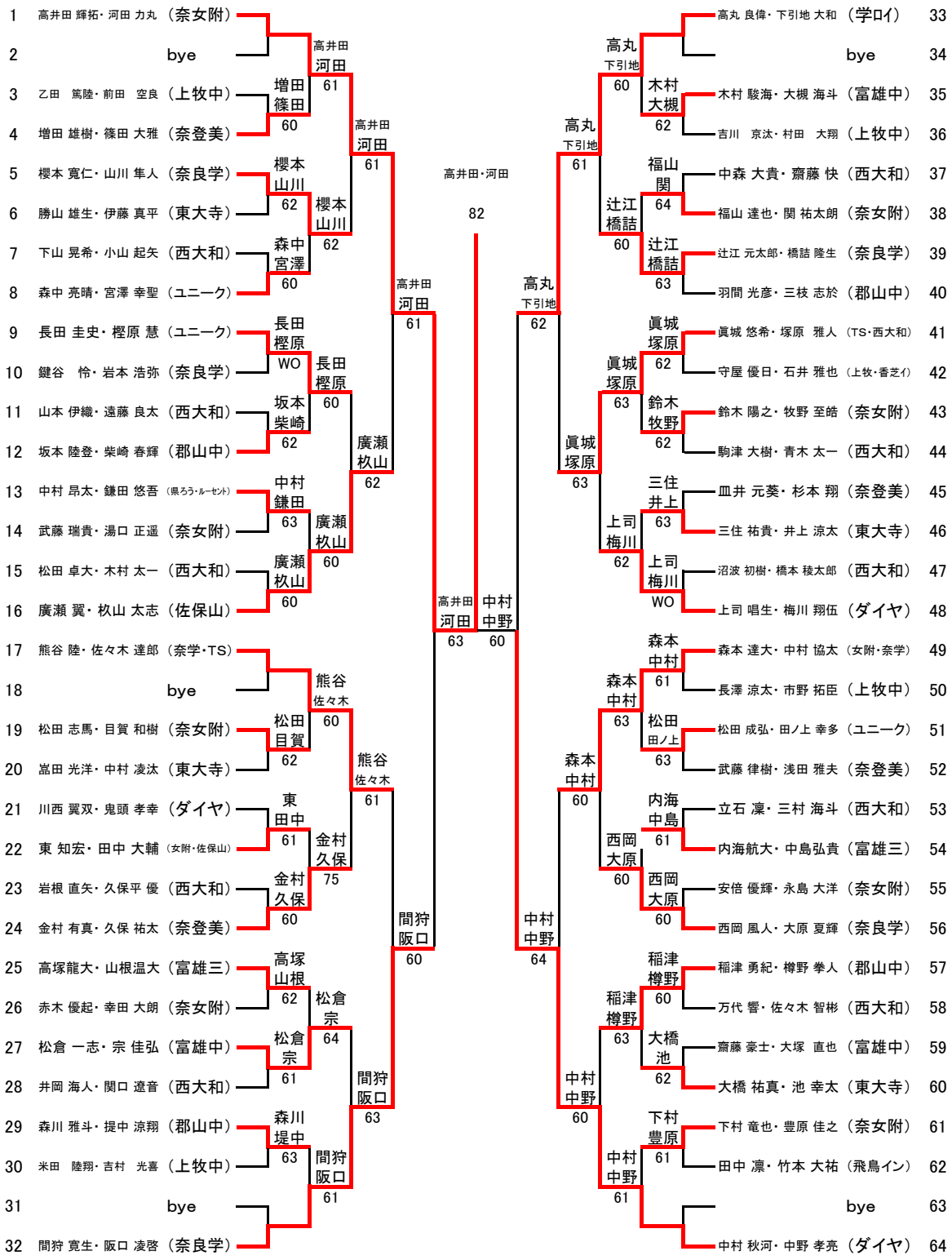

3位決定戦

32 間狩 寛生・阪口 凌啓 （奈良学）
33 高丸 良偉・下引地 大和 （学ロイ）
高丸 下引地 61

7位決定戦

17 熊谷 陸・佐々木 達郎 （奈学・TS）
41 眞城 悠希・塚原　雅人 （TS・西大和）
熊谷 佐々木 63

5～8位順位戦

16 廣瀬 翼・枚山 太志 （佐保山）
17 熊谷 陸・佐々木 達郎 （奈学・TS）
廣瀬 枚山 61
41 眞城 悠希・塚原　雅人 （TS・西大和）
49 森本 達大・中村 協太 （女附・奈学）
森本 中村 62
森本 中村 61