2016年　奈良県ジュニアテニス選手権　秋季大会
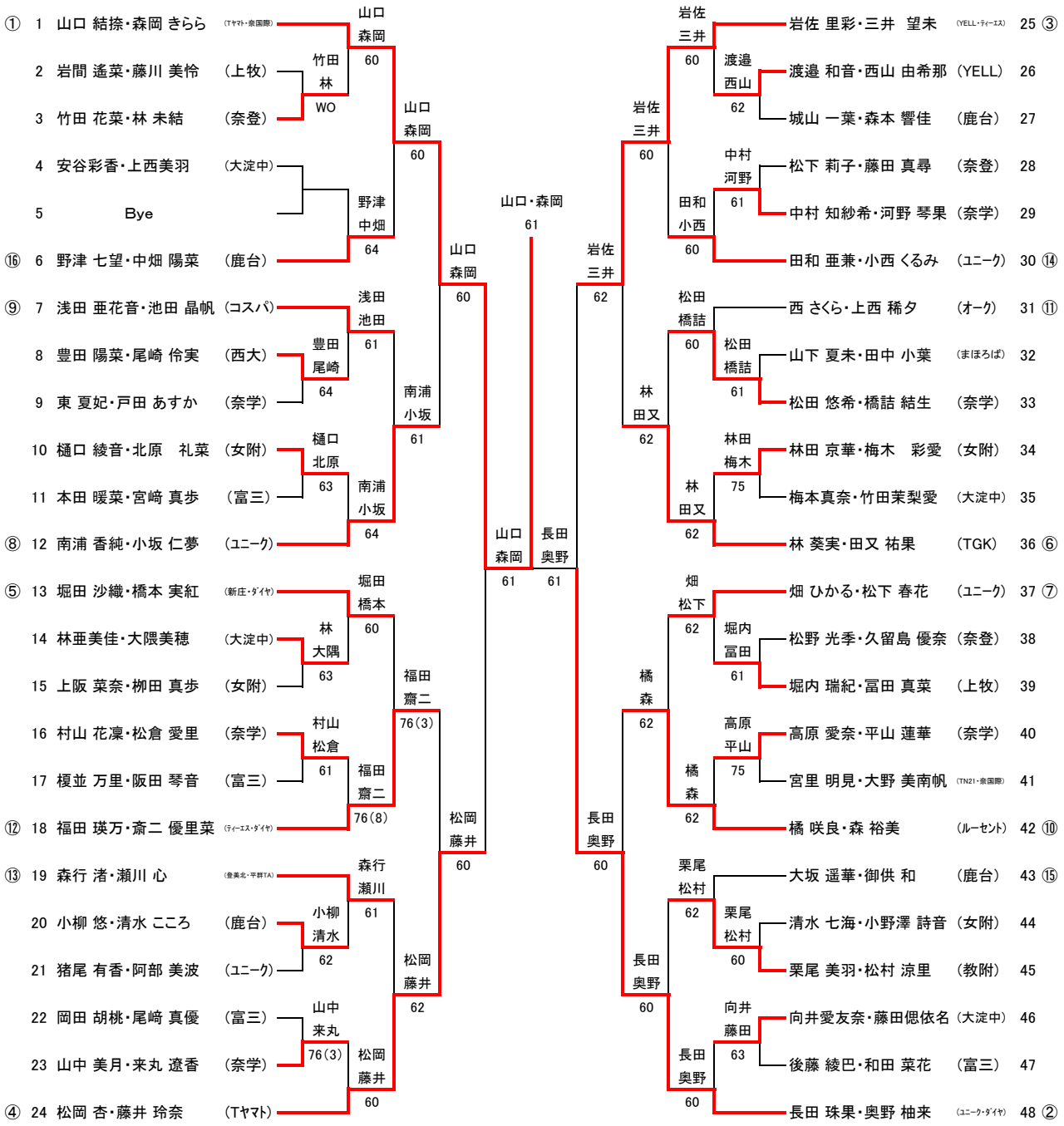
13歳以下女子ダブルス