2016年　奈良県ジュニアテニス選手権　秋季大会
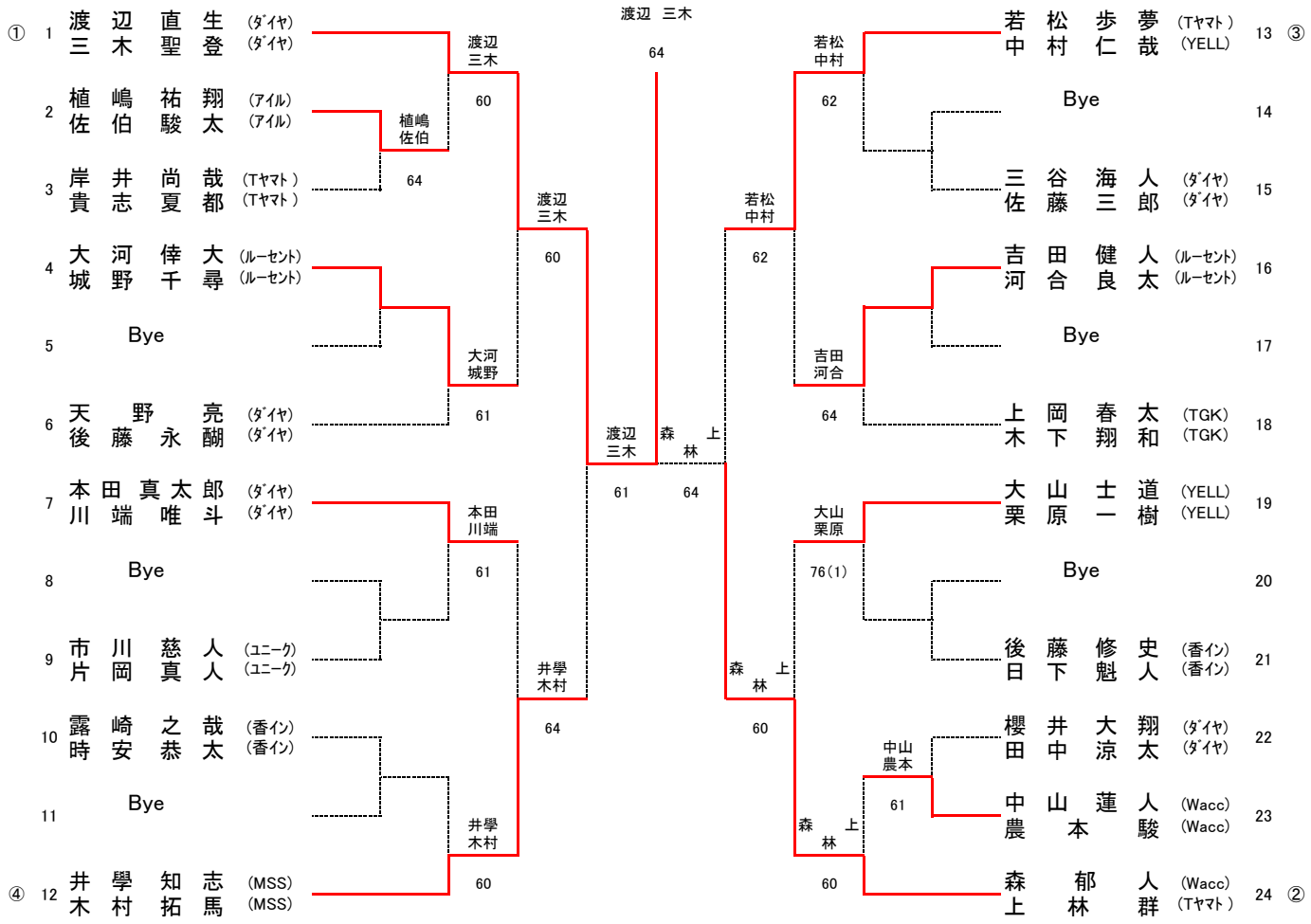
11歳以下男子ダブルス