2015年　奈良県ジュニアテニス選手権　秋季大会

17歳以下女子シングルス本戦

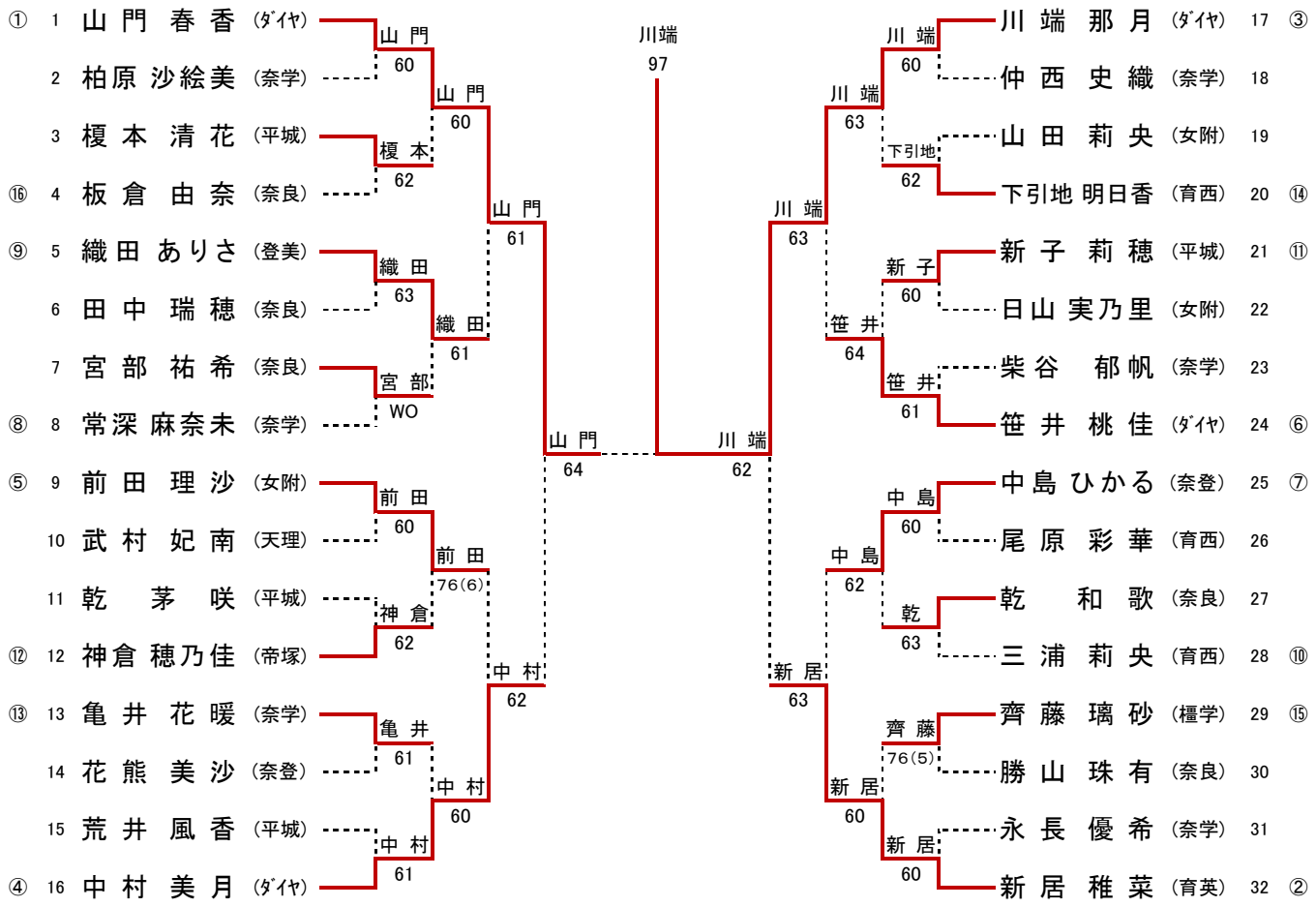

2015年　奈良県ｼﾞｭﾆｱテニス選手権　秋季大会

17歳以下女子シングルス(Ⅰ)

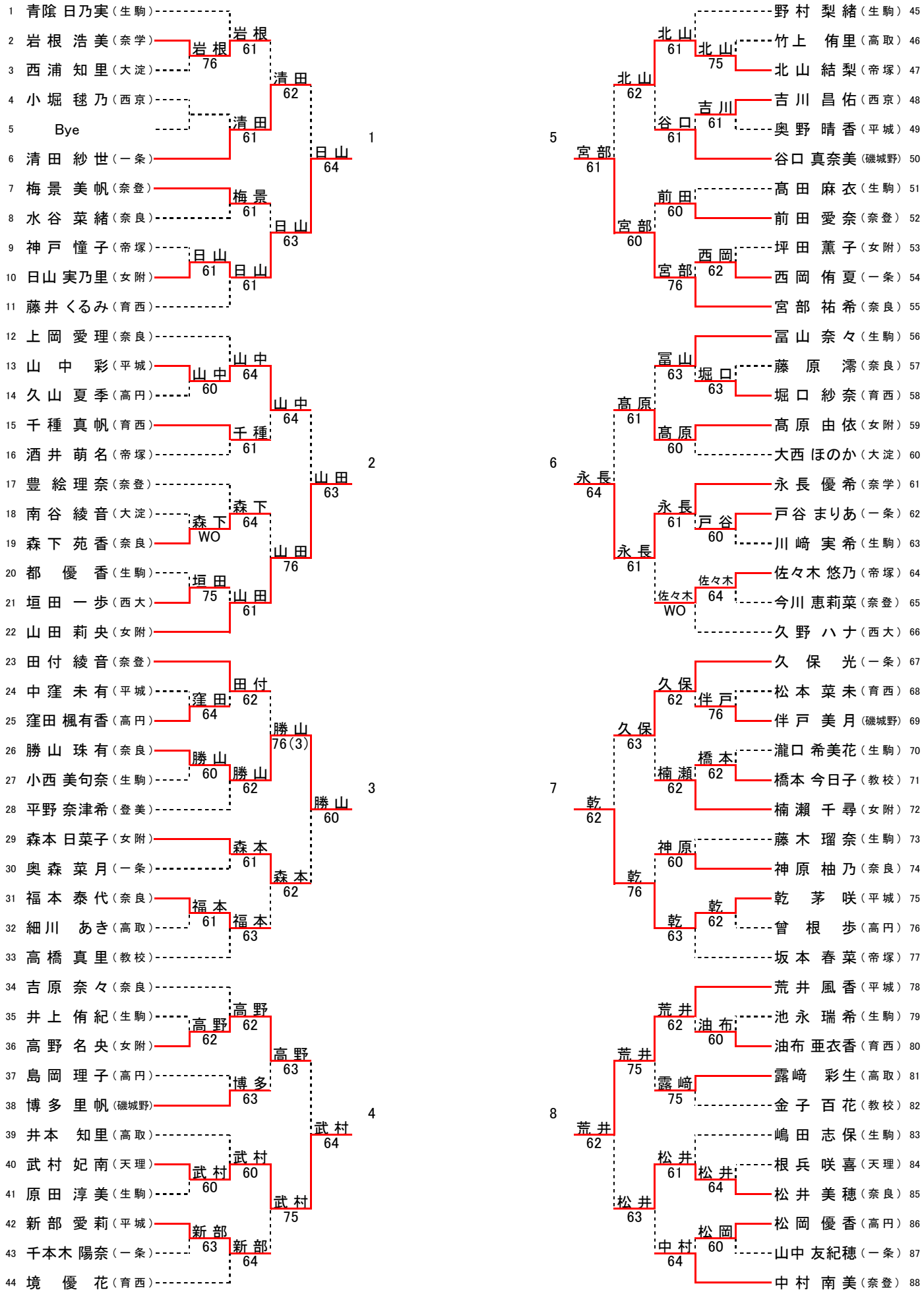

2015年　奈良県ｼﾞｭﾆｱテニス選手権　秋季大会
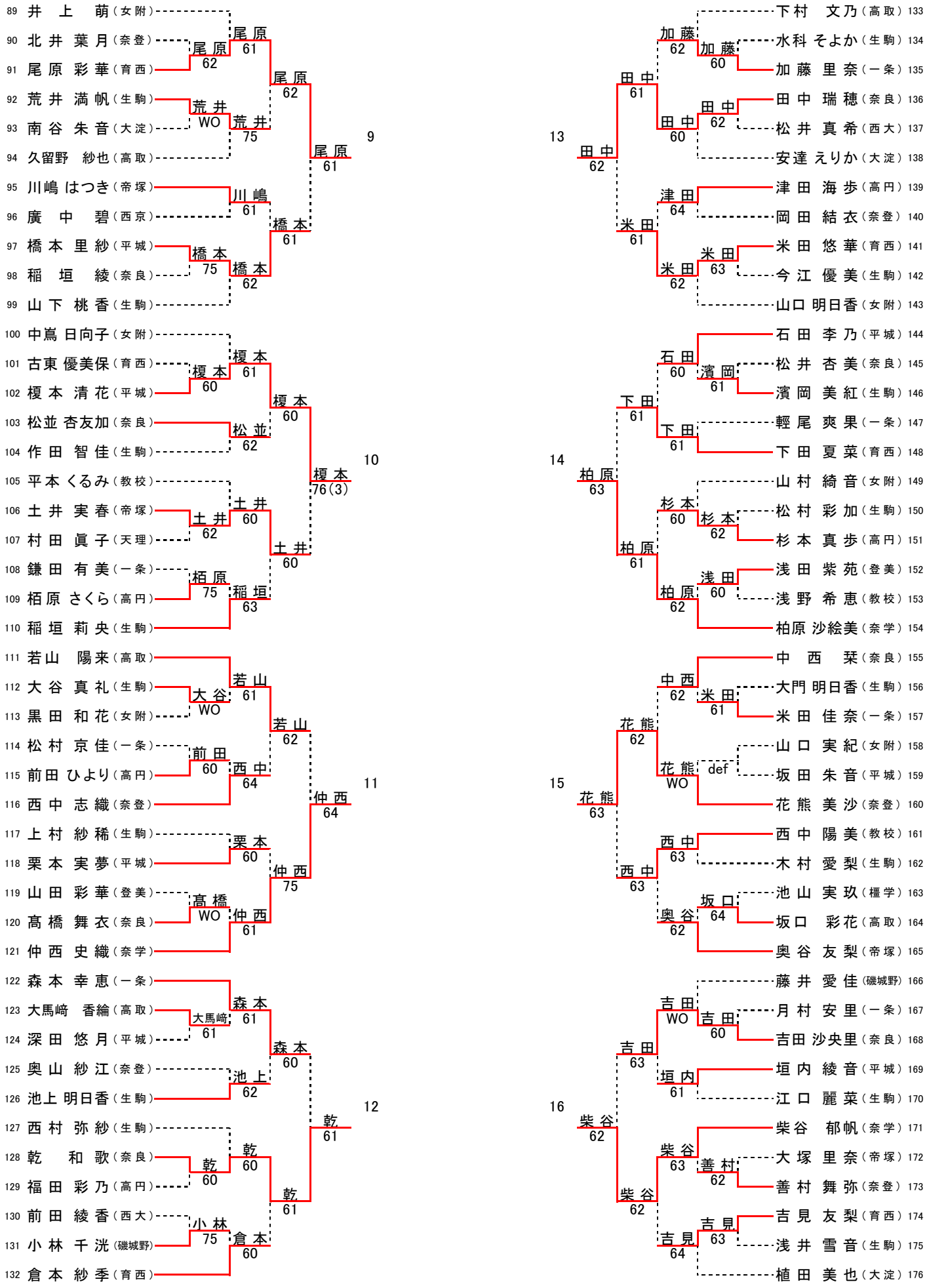
17歳以下女子シングルス(Ⅱ)