2014年　奈良県ジュニアテニス選手権　春季大会
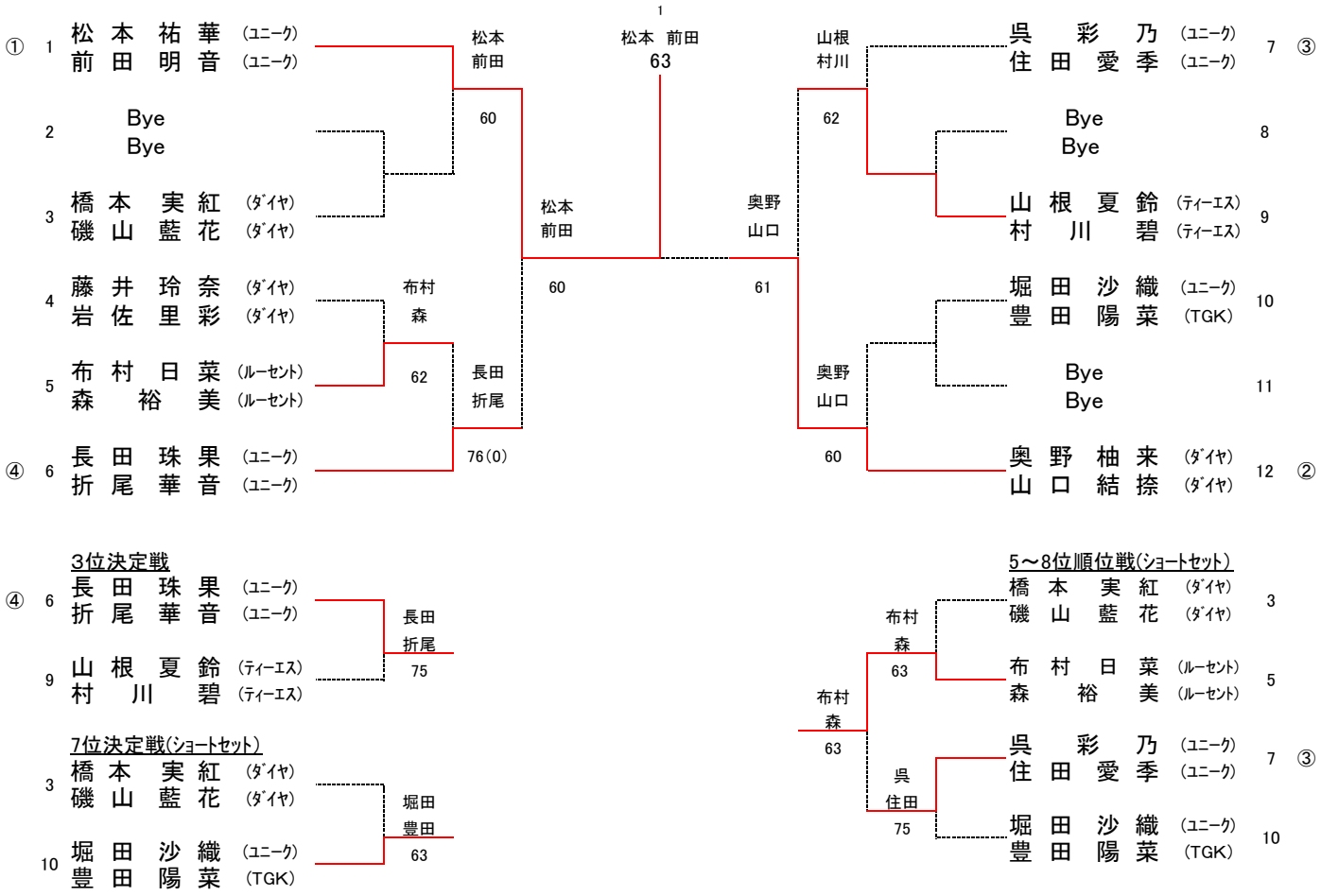
12歳以下女子ダブルス