2014年　奈良県ジュニアテニス選手権　秋季大会

17歳以下男子シングルス本戦

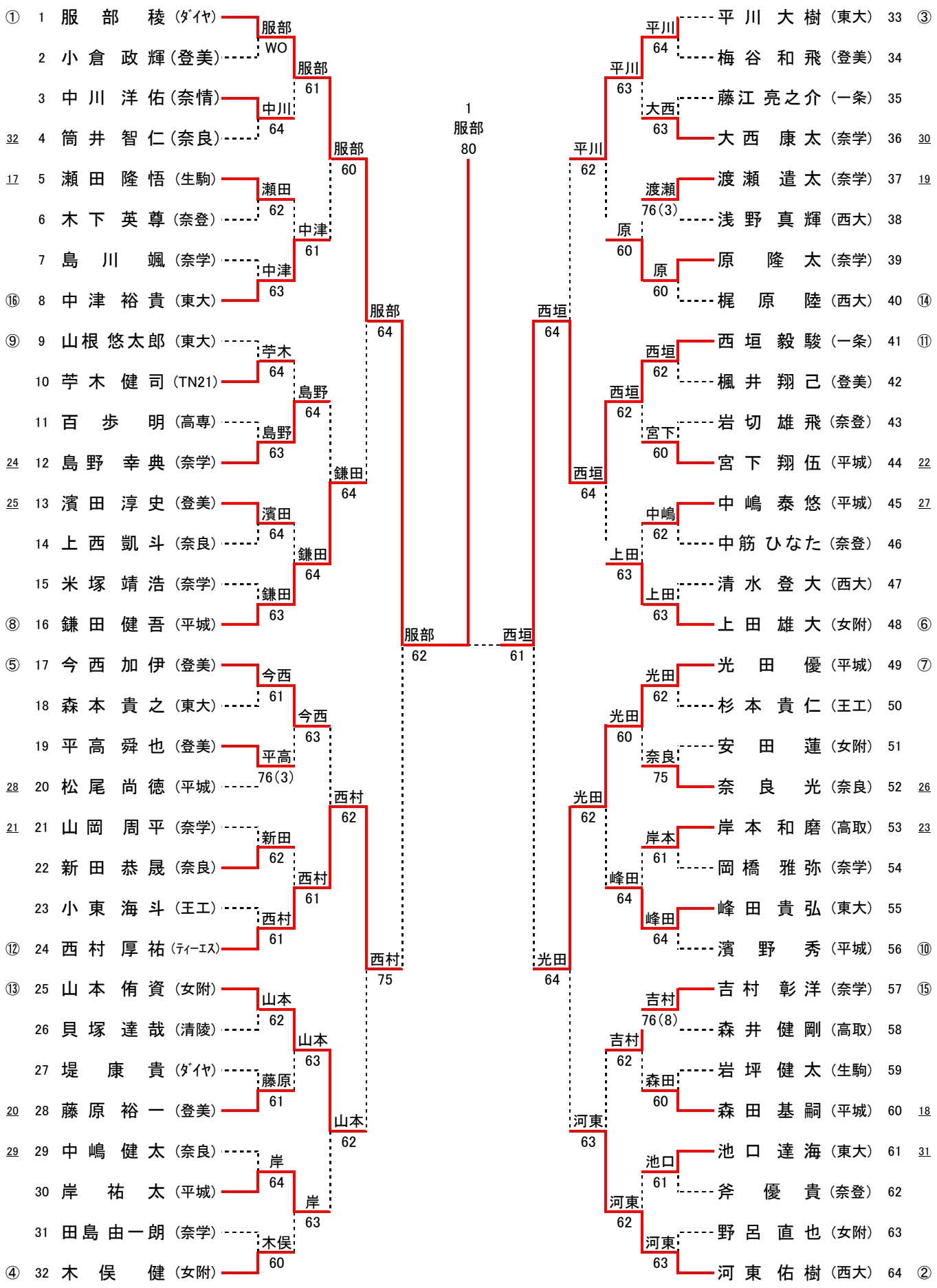

2014年　奈良県ジュニアテニス選手権　秋季大会
17才以下男子シングルス予選（Ⅰ）

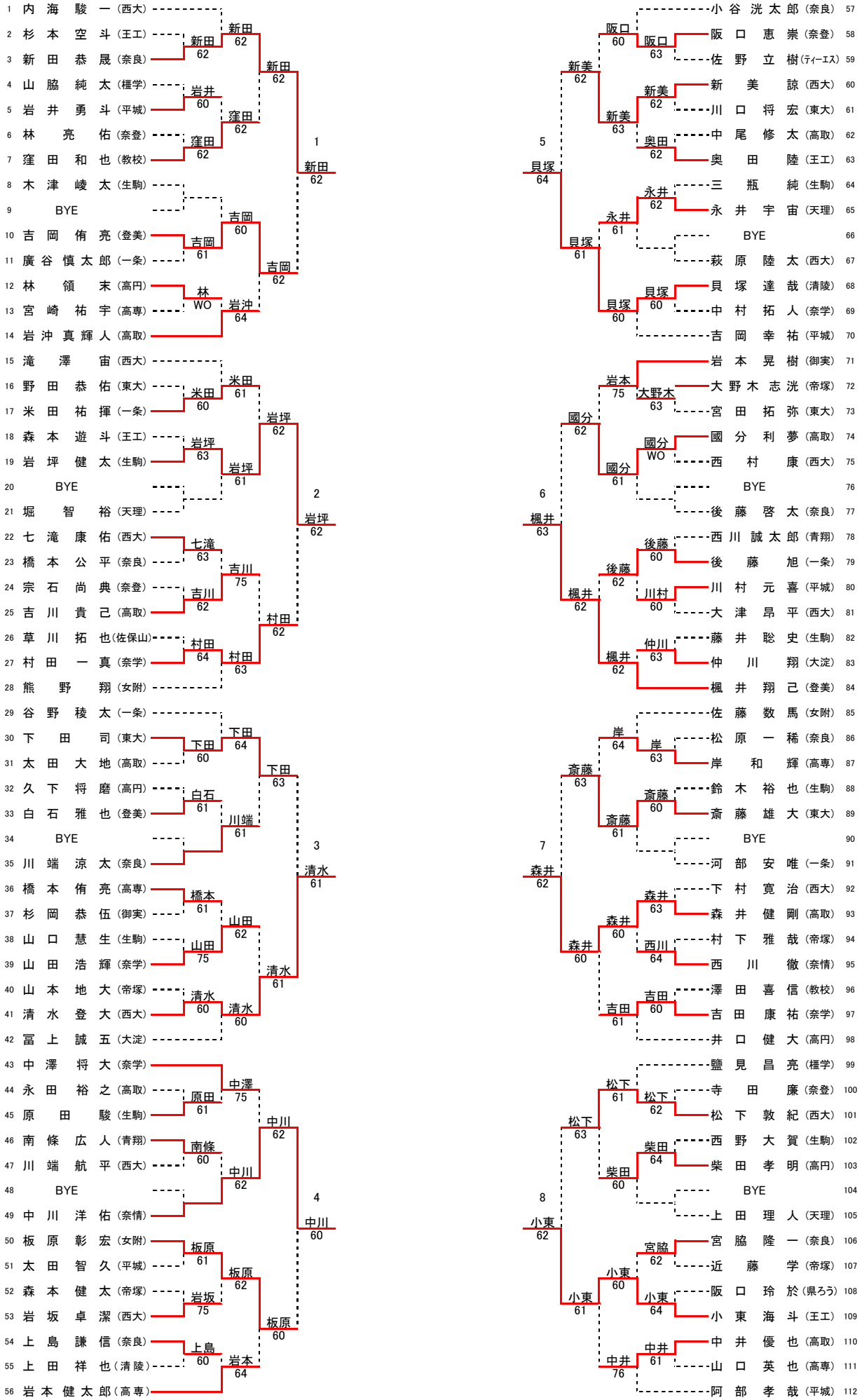

2014年　奈良県ジュニアテニス選手権　秋季大会

17才以下男子シングルス予選（Ⅱ）

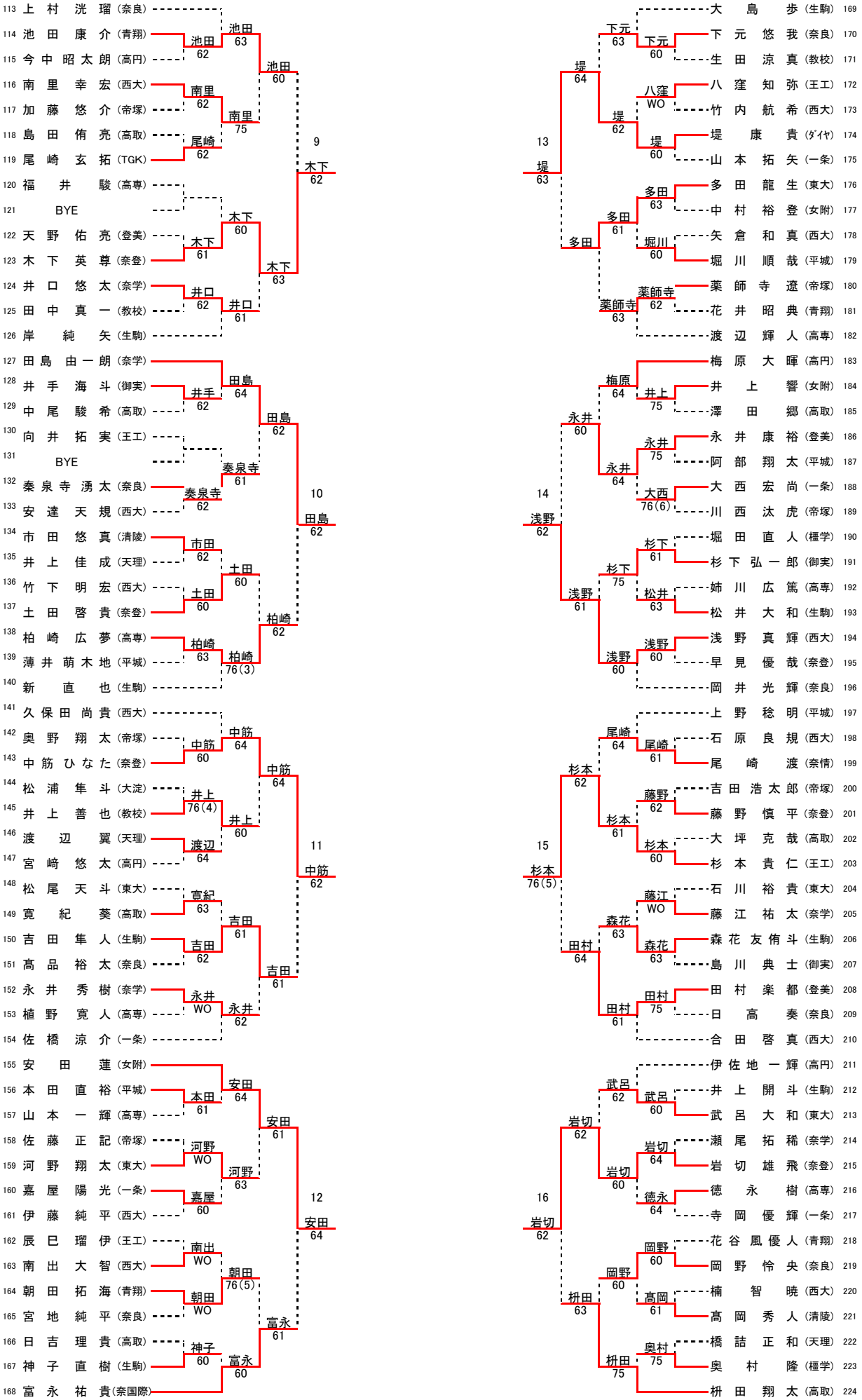

2014年　奈良県ジュニアテニス選手権　秋季大会

17才以下男子シングルス予選（Ⅲ）

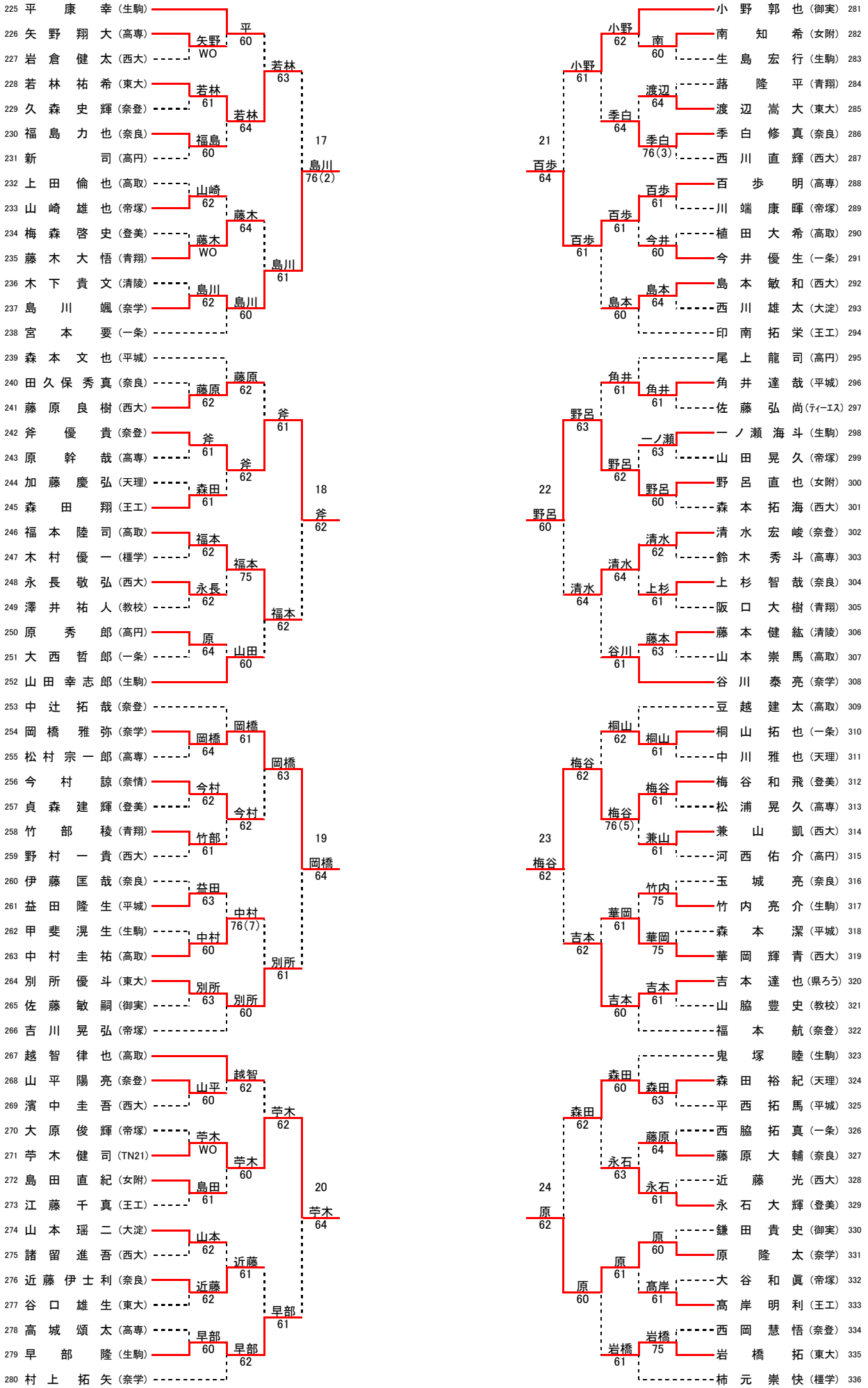
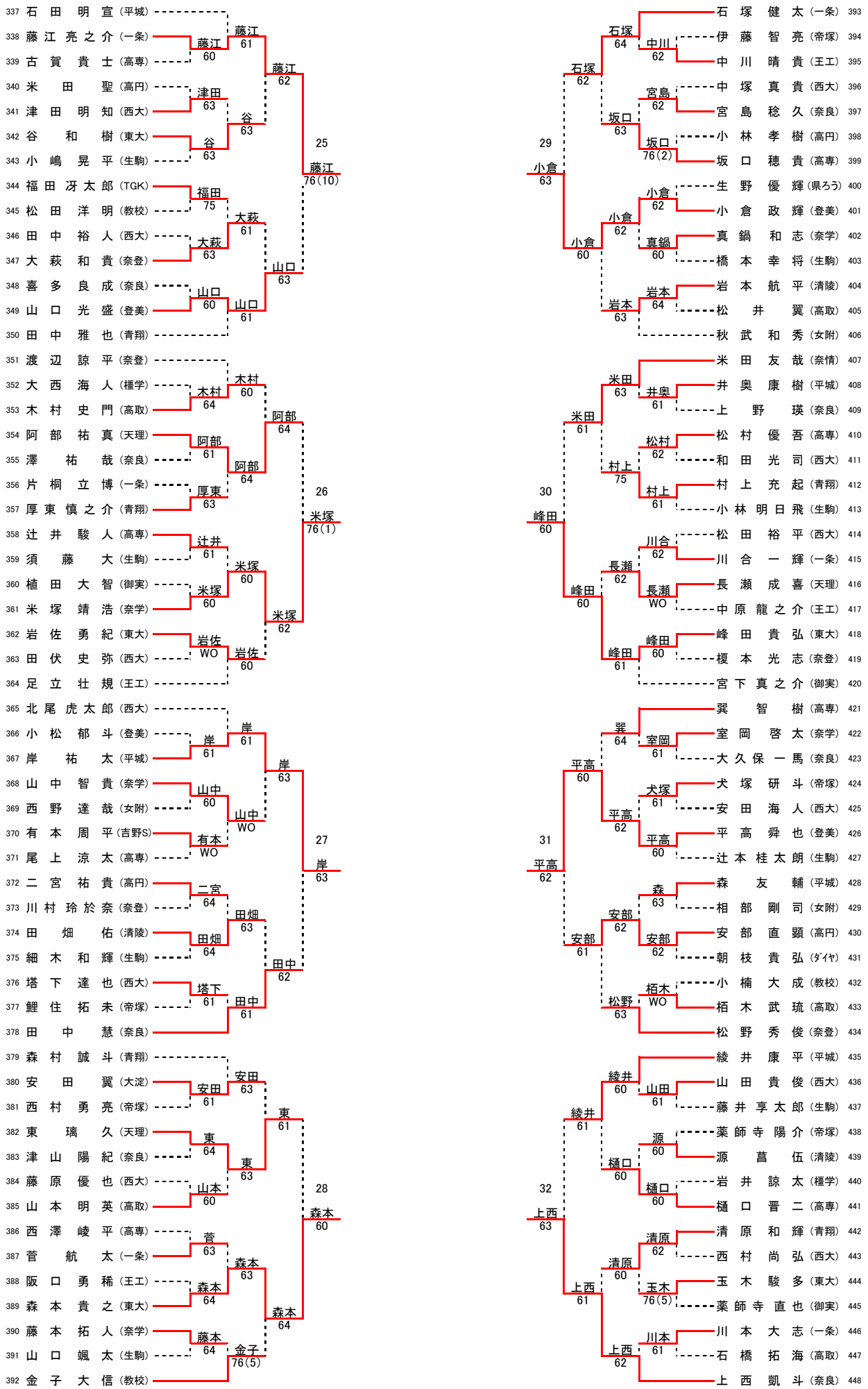
2014年　奈良県ジュニアテニス選手権　秋季大会
17才以下男子シングルス予選（Ⅳ）