2014年　奈良県ジュニアテニス選手権大会　秋季大会

15歳以下女子ダブルス

1	中村 天音・笹井　桃佳	(ﾀﾞｲﾔ)	
2	杉本 亜矢・斉藤 雅弥	(育西中)	
3	小沢津　安奈・髙鴨　実佑	(上牧中)	
4	坂本　あすか・目方　花奈	(富雄第三)	
5	高野　名央・山口　明日香	(女附中)	
6	鈴木　志桜里・角張　玲	(鹿ノ台)	
7	延原　令奈・萩原　実優	(奈学中・富三中)	
8	清水　遥日・中川　美穂	(教附中)	
9	鈴木　愛梨沙・荒木　美紅	(上牧中)	
10	嶋本　有里・奥田　晴奈	(富雄第三)	
11	川上　湖瑚蕗・楠瀬　千尋	(女附中)	
12	向山　実李・久米　燈	(鹿ノ台)	
13	西中　志織・豊　絵理奈	(奈学登美)	
14	Bye		
15	坂江 美空・小松 珠莉	(ﾙｰｾﾝﾄ)	
16	藤田　結衣・山村　詩織	(奈学中)	
17	Bye		
18	寺村　佳・佐藤　葵	(奈学登美)	
19	中嶌　日向子・井上　萌	(女附中)	
20	大石　一菜・清原　和乃子	(鹿ノ台)	
21	岩下　実悠叶・絹川　友紀乃	(上牧中)	
22	稲谷　佑芽・安若　菜々恵	(女附中)	
23	駿河　梨紗・玉井　彩花	(教附中)	
24	奥田　さくら・行藤　涼香	(富雄第三)	
25	黒田　和花・山村　綺音	(女附中)	
26	本田　明音・大津　優羽	(鹿ノ台)	
27	平戸　杏奈・中 野 貴万美	(教附中)	
28	梅景　美帆・前田　愛奈	(奈学登美)	
29	山本 多恵・中川 侑桂	(育西中)	
30	柏原　沙絵美・仲西　史織	(奈学中)	

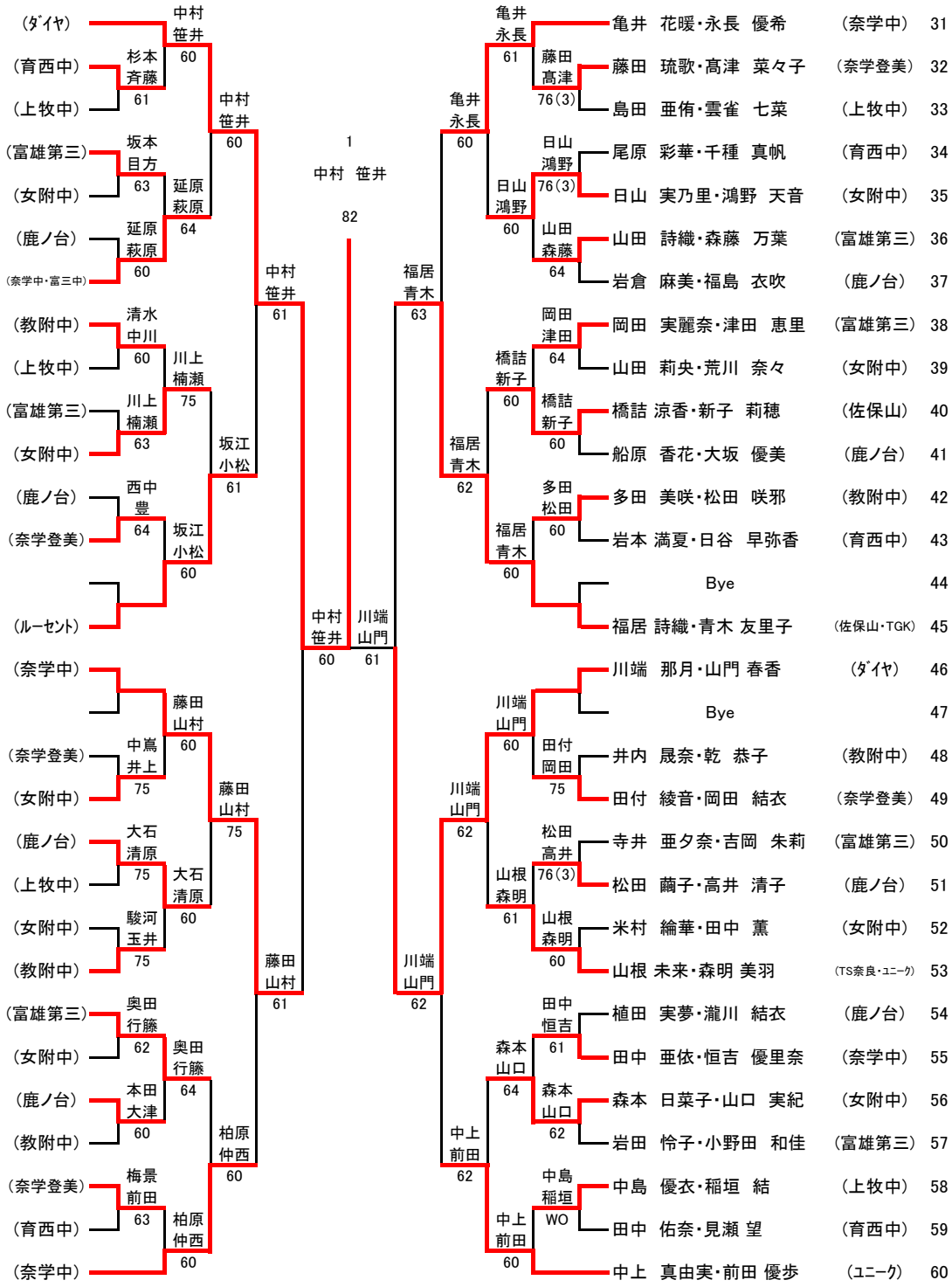

亀井　花暖・永長　優希	(奈学中)	31
藤田　琉歌・髙津　菜々子	(奈学登美)	32
島田　亜侑・雲雀　七菜	(上牧中)	33
尾原　彩華・千種　真帆	(育西中)	34
日山　実乃里・鴻野　天音	(女附中)	35
山田　詩織・森藤　万葉	(富雄第三)	36
岩倉　麻美・福島　衣吹	(鹿ノ台)	37
岡田　実麗奈・津田　恵里	(富雄第三)	38
山田　莉央・荒川　奈々	(女附中)	39
橋詰 涼香・新子　莉穂	(佐保山)	40
船原　香花・大坂　優美	(鹿ノ台)	41
多田　美咲・松田　咲邪	(教附中)	42
岩本 満夏・日谷　早弥香	(育西中)	43
Bye		44
福居 詩織・青木 友里子	(佐保山・TGK)	45
川端　那月・山門 春香	(ﾀﾞｲﾔ)	46
Bye		47
井内　晟奈・乾　恭子	(教附中)	48
田付　綾音・岡田　結衣	(奈学登美)	49
寺井　亜夕奈・吉岡　朱莉	(富雄第三)	50
松田　繭子・高井　清子	(鹿ノ台)	51
米村　綸華・田中　薫	(女附中)	52
山根 未来・森明 美羽	(TS奈良・ﾕﾆｰｸ)	53
植田　実夢・瀧川　結衣	(鹿ノ台)	54
田中　亜依・恒吉　優里奈	(奈学中)	55
森本　日菜子・山口　実紀	(女附中)	56
岩田　怜子・小野田　和佳	(富雄第三)	57
中島　優衣・稲垣　結	(上牧中)	58
田中　佑奈・見瀬 望	(育西中)	59
中上　真由実・前田 優歩	(ﾕﾆｰｸ)	60

3位決定戦(ショートセット)

16	藤田　結衣・山村　詩織	(奈学中)	福居 青木 62
45	福居 詩織・青木 友里子	(佐保山・TGK)	

7位決定戦(タイブレーク)

30	柏原　沙絵美・仲西　史織	(奈学中)	柏原 仲西 75
31	亀井　花暖・永長　優希	(奈学中)	

5～8位順位戦(タイブレーク)

坂江 美空・小松 珠莉	(ﾙｰｾﾝﾄ)	15
柏原　沙絵美・仲西　史織	(奈学中)	30
亀井　花暖・永長　優希	(奈学中)	31
中上　真由実・前田 優歩	(ﾕﾆｰｸ)	60