2013年　奈良県ジュニアテニス選手権　春季大会

18歳以下女子シングルス本戦（改訂）

（2013.3.11改訂版）

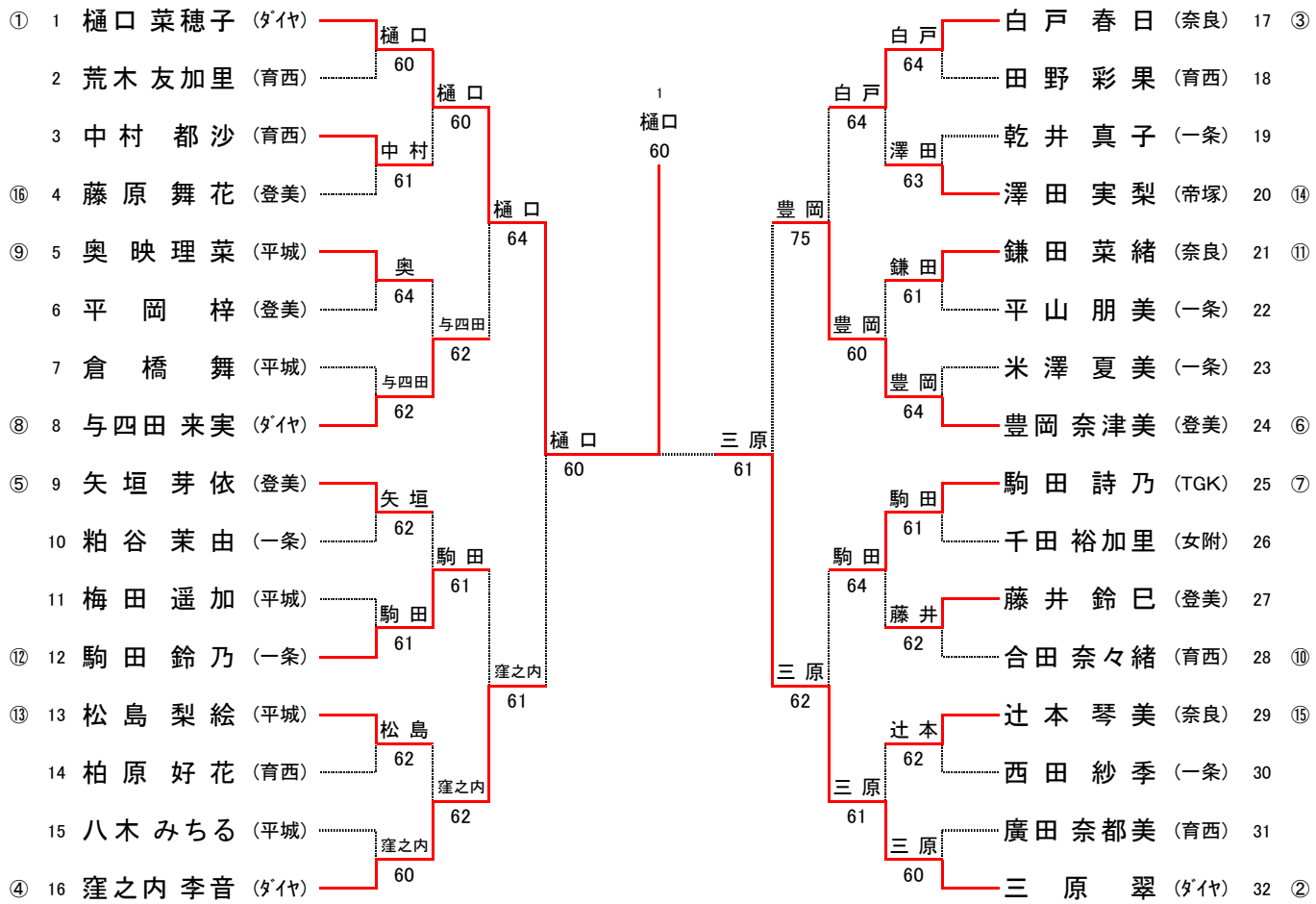

3位決定戦

④ 16 窪之内 李音 (ﾀﾞｲﾔ)
⑥ 24 豊岡 奈津美 (登美)
窪之内 61

5～8位順位戦

⑧ 8 与四田 来実 (ﾀﾞｲﾔ)
⑫ 12 駒田 鈴乃 (一条)
③ 17 白戸 春日 (奈良)
⑦ 25 駒田 詩乃 (TGK)
与四田 63
白戸 63
与四田 60

7位決定戦

駒田 63
駒田 鈴乃 (一条) 12 ⑫
駒田 詩乃 (TGK) 25 ⑦

2013年　奈良県ジュニアテニス選手権　春季大会

18歳以下女子シングルス予選(Ⅰ)

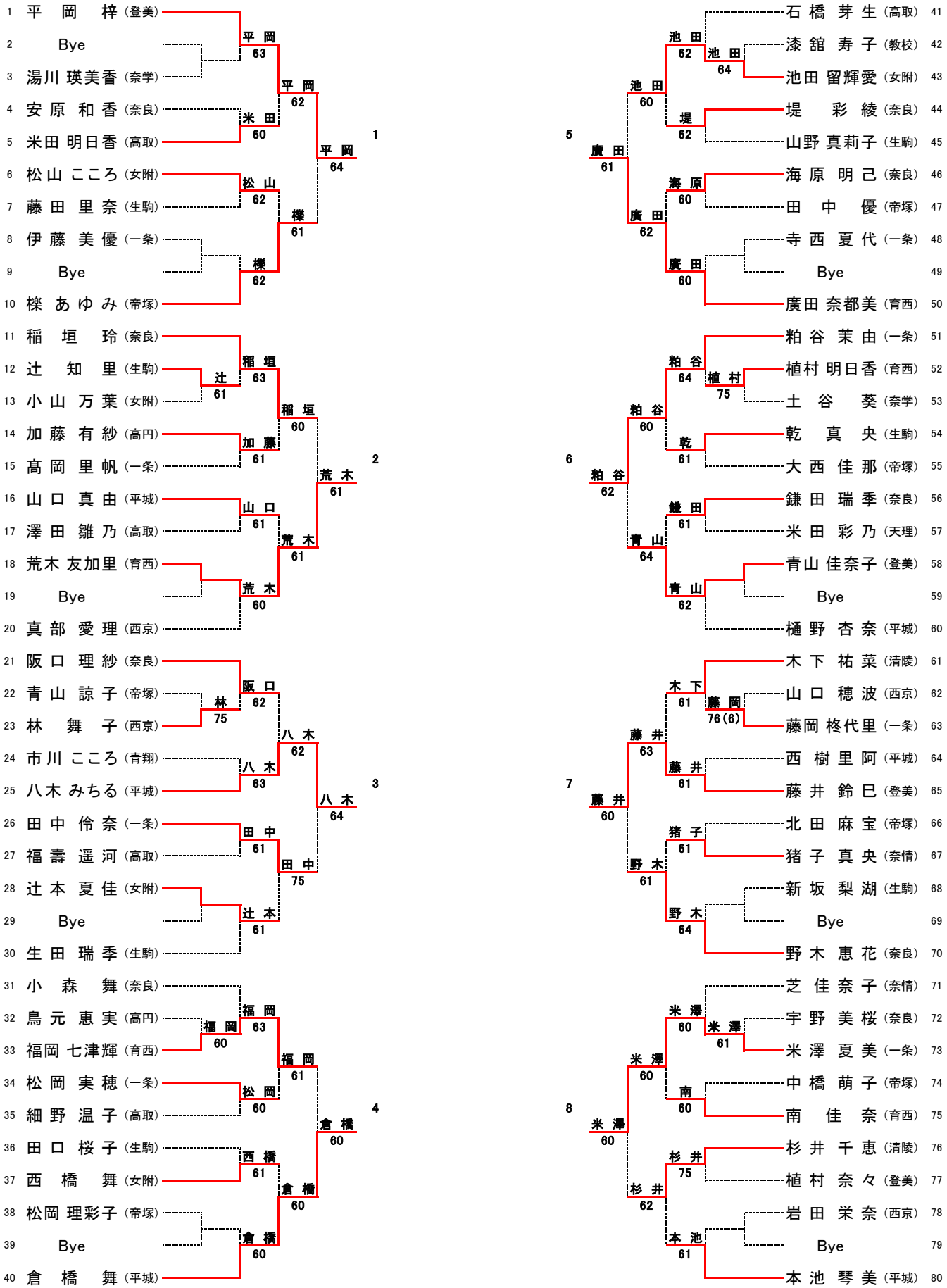

2013年　奈良県ジュニアテニス選手権　春季大会
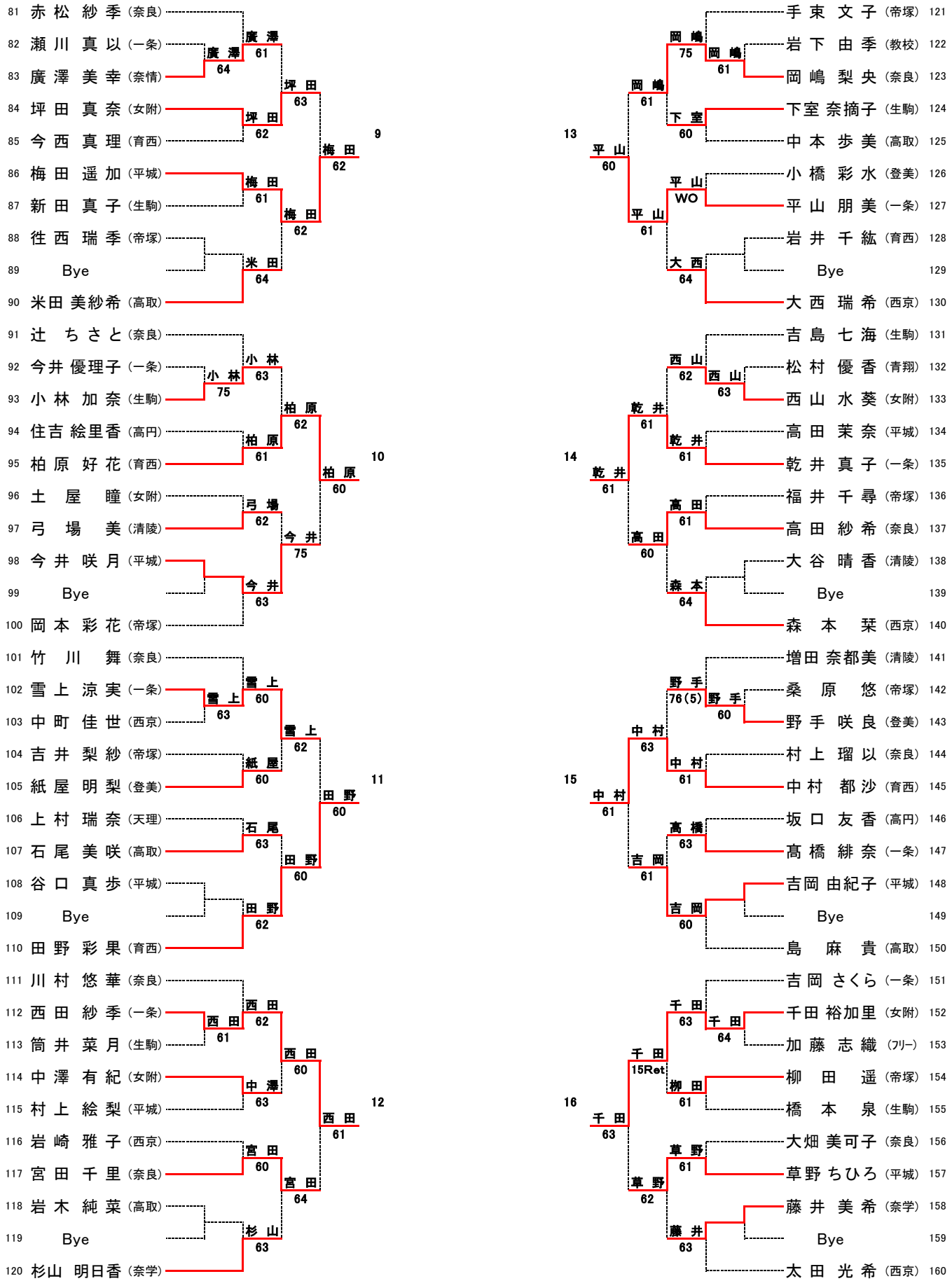
18歳以下女子シングルス予選(Ⅱ)