2013年　奈良県ジュニアテニス選手権　春季大会
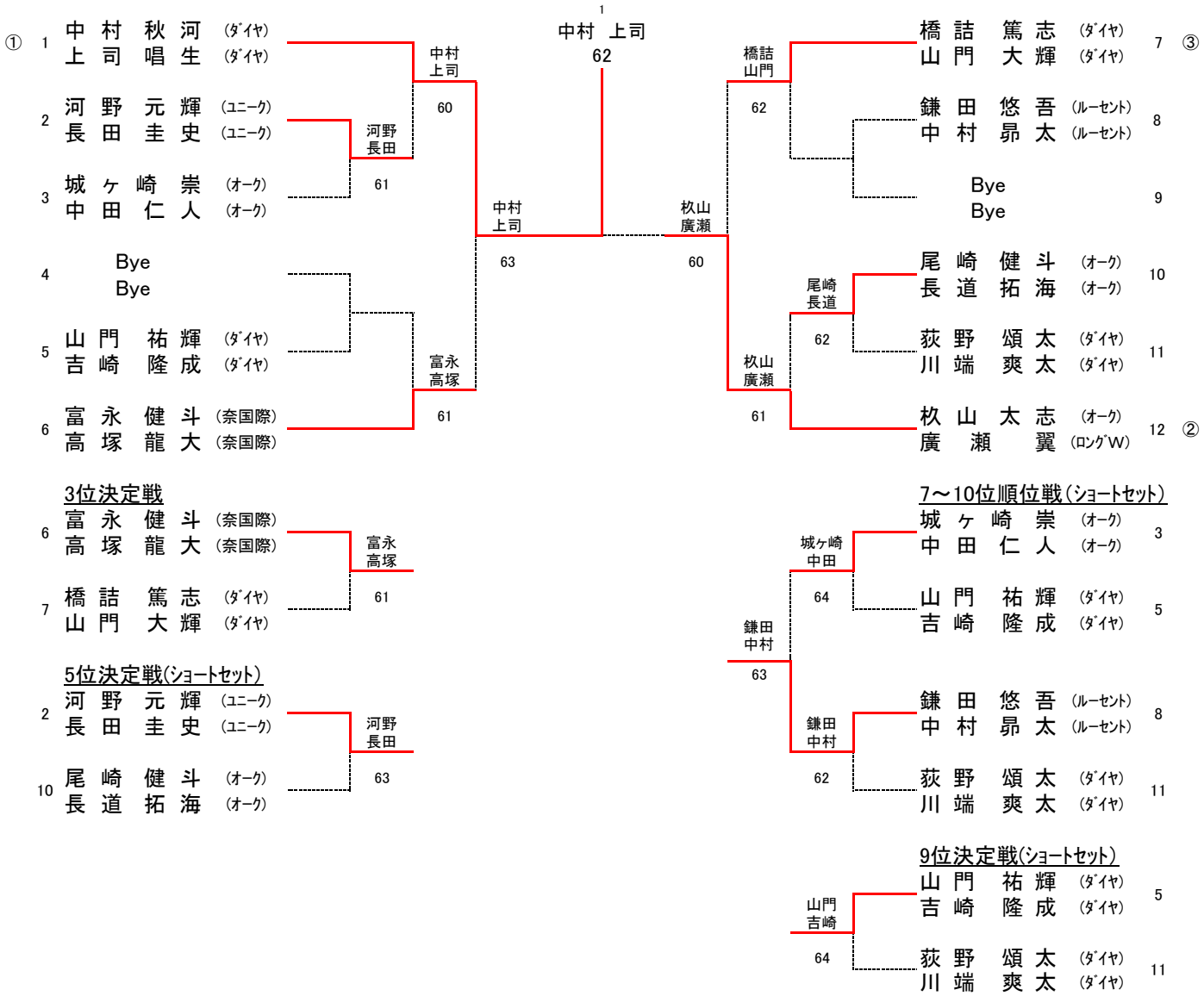
12歳以下男子ダブルス