2013年　奈良県ジュニアテニス選手権　秋季大会
17歳以下女子シングルス予選（Ⅰ）

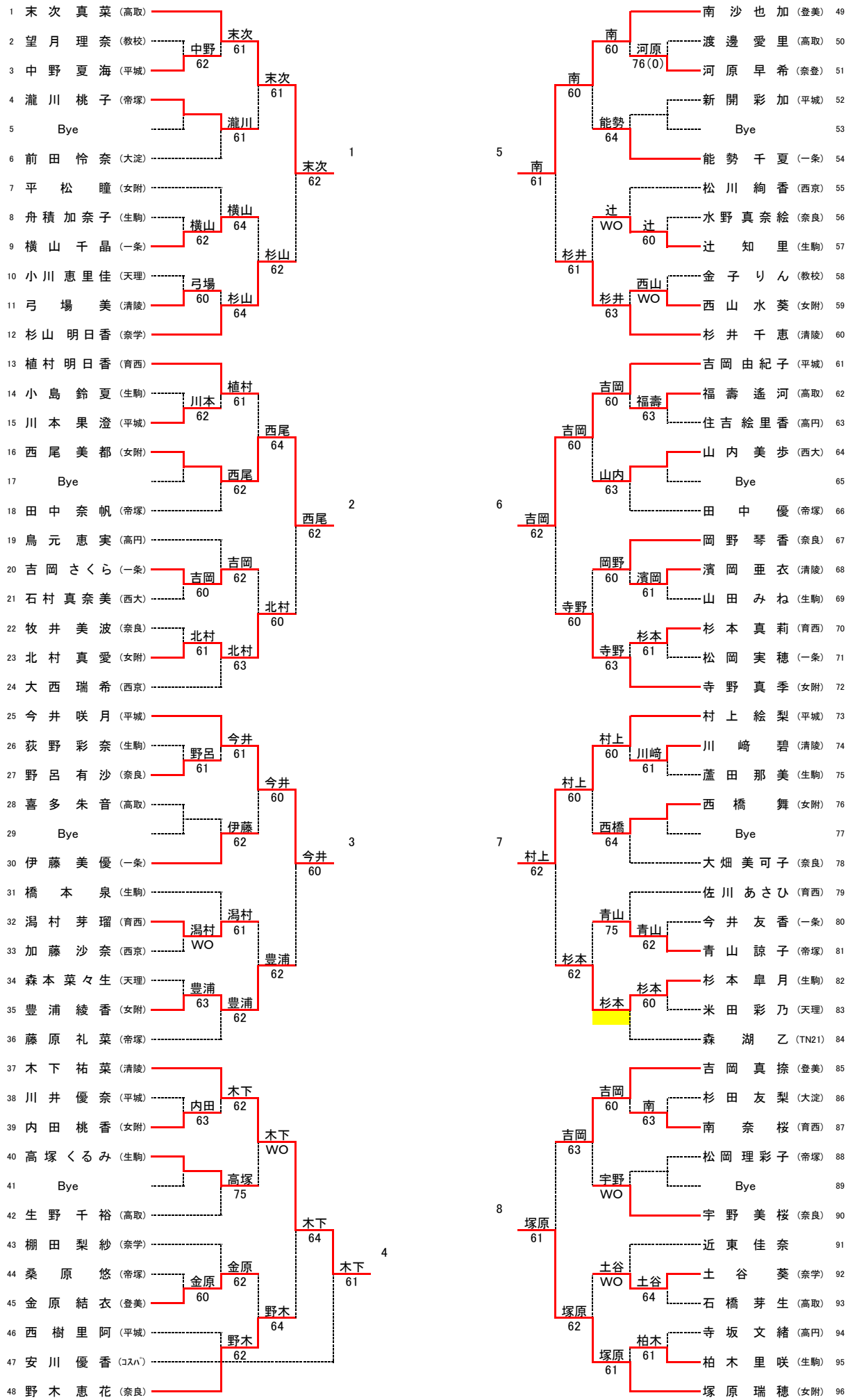

2013年　奈良県ジュニアテニス選手権　秋季大会
17歳以下女子シングルス予選（Ⅱ）

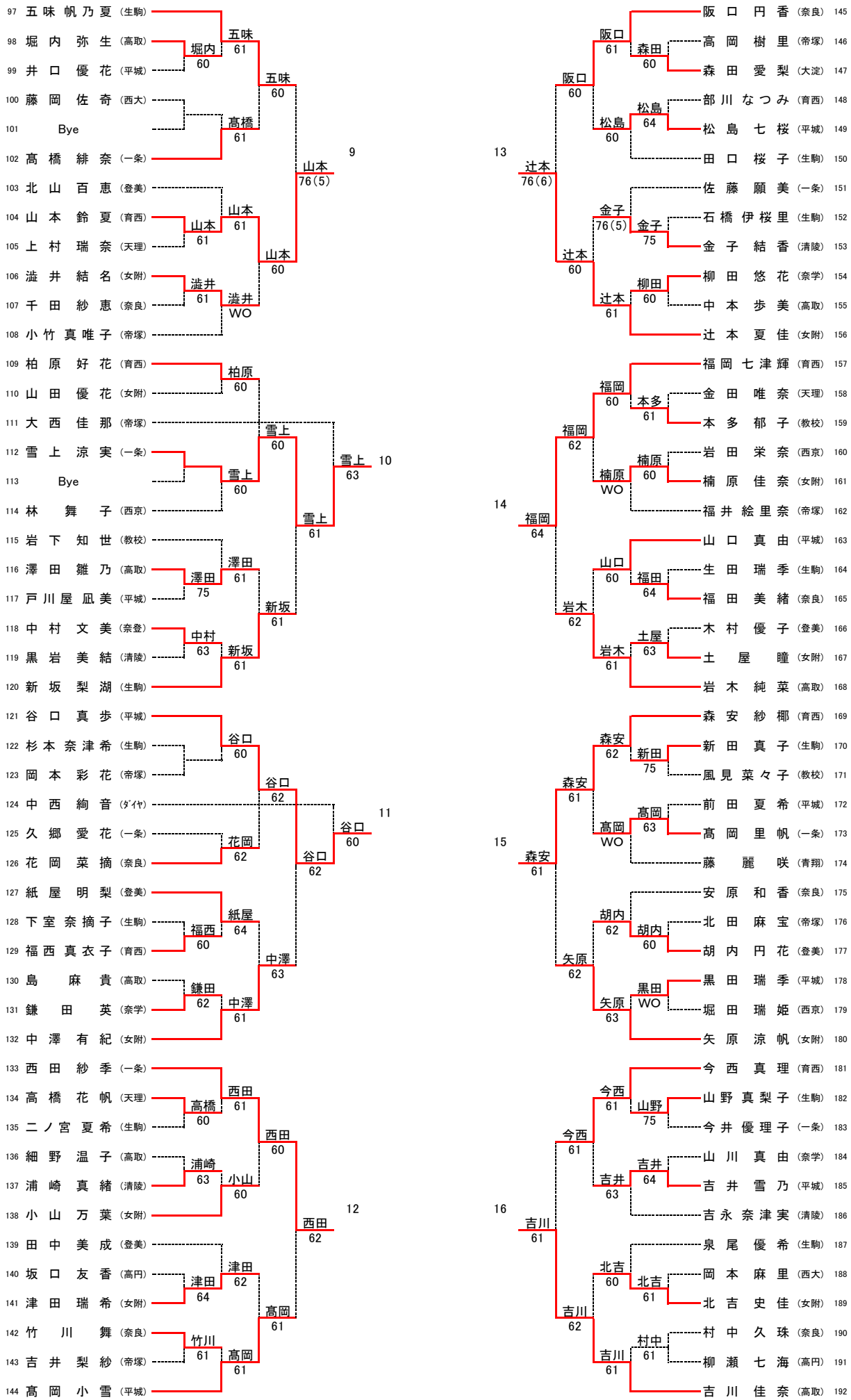

2013年　奈良県ジュニアテニス選手権　秋季大会
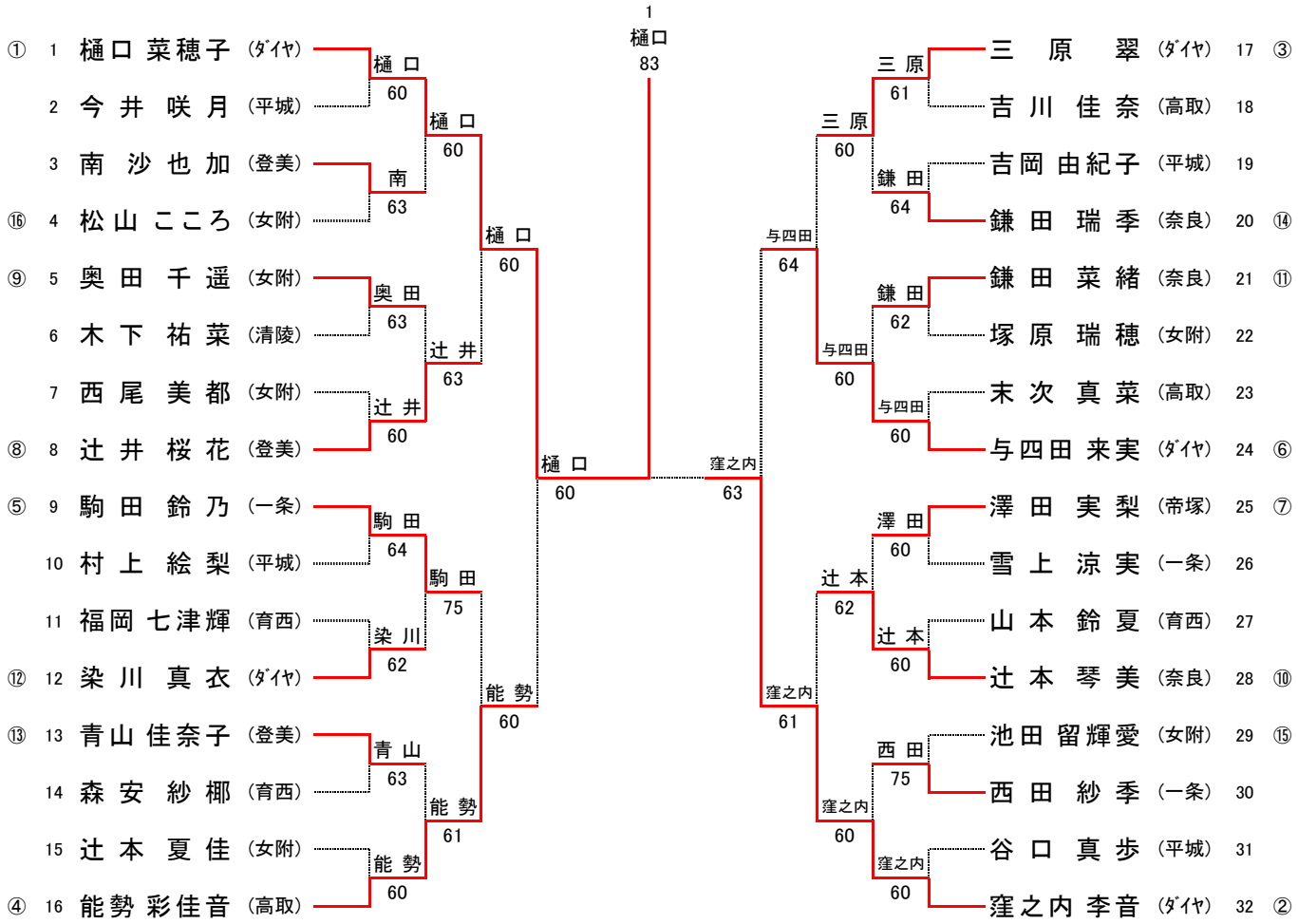
１７歳以下女子シングルス本戦