2013年　奈良県ジュニアテニス選手権　秋季大会
17歳以下女子ダブルス（Ⅰ）

シード順位

①	1	樋口 菜穂子	(ﾀﾞｲﾔ)	
		窪之内 李音	(ﾀﾞｲﾔ)	
	2	戸川屋 凪美	(平城)	
		松島 七桜	(平城)	
	3	喜多 朱音	(高取)	
		堀内 弥生	(高取)	
	4	奥田 千遥	(女附)	
		塚原 瑞穂	(女附)	
	5	竹川 舞	(奈良)	
		岡野 琴香	(奈良)	
	6	新坂 梨湖	(生駒)	
		五味 帆乃夏	(生駒)	
	7	森田 愛梨	(大淀)	
		前田 怜奈	(大淀)	
	8	Bye		
		Bye		
	9	吉岡 さくら	(一条)	
		今井 優理子	(一条)	
	10	山田 みね	(生駒)	
		小島 鈴夏	(生駒)	
	11	潟村 芽瑠	(育西)	
		南 奈桜	(育西)	
⑯	12	松山 こころ	(女附)	
		辻本 夏佳	(女附)	
⑨	13	安原 和香	(奈良)	
		大畑 美可子	(奈良)	
	14	橋本 泉	(生駒)	
		田口 桜子	(生駒)	
	15	岩田 栄奈	(西京)	
		加藤 沙奈	(西京)	
	16	紙屋 明梨	(登美)	
		吉岡 真捺	(登美)	
	17	中本 歩美	(高取)	
		細野 温子	(高取)	
	18	池田 留輝愛	(女附)	
		中澤 有紀	(女附)	
	19	金子 りん	(教校)	
		風見 菜々子	(教校)	
	20	大谷 晴香	(清陵)	
		浦崎 真緒	(清陵)	
	21	森安 紗椰	(育西)	
		山本 鈴夏	(育西)	
	22	大西 佳那	(帝塚)	
		青山 諒子	(帝塚)	
	23	黒田 瑞季	(平城)	
		髙岡 小雪	(平城)	
⑧	24	駒田 鈴乃	(一条)	
		西田 紗季	(一条)	

戸川 松島 WO
戸川 松島 75
奥田 塚原 62
奥田 塚原 60
奥田 塚原 61
森田 前田 64
松山 辻本 60
潟村 南 62
松山 辻本 60
安原 大畑 76（2）
橋本 田口 75
池田 中澤 62
紙屋 吉岡 63
池田 中澤 63
森安 山本 60
森安 山本 63
駒田 西田 60
黒田 髙岡 62
駒田 西田 60
奥田 塚原 64
駒田 西田 64
駒田 西田 61

辻本 鎌田 60

吉岡 谷口 60
津田 山田 62
吉岡 谷口 61
野木 牧井 61
能勢 横山 76（5）
吉岡 谷口 60
西橋 寺野 60
西橋 寺野 60
島 岩本 64
杉山 土谷 60
島 岩本 64
辻本 鎌田 76（2）
青山 南 64
村上 川井 60
青山 南 62
柏原 福岡 60
柏原 福岡 76（5）
高岡 伊藤 61
高岡 伊藤 W O
辻本 鎌田 61
渋井 北村 75
辻本 鎌田 60
駒田 西田 64
辻本 鎌田 61

	25	吉岡 由紀子	(平城)	⑤
		谷口 真歩	(平城)	
	26	津田 瑞希	(女附)	
		山田 優花	(女附)	
	27	住吉 絵里香	(高円)	
		寺坂 文緒	(高円)	
	28	新田 真子	(生駒)	
		生田 瑞季	(生駒)	
	29	野木 恵花	(奈良)	
		牧井 美波	(奈良)	
	30	能勢 千夏	(一条)	
		横山 千晶	(一条)	
	31	吉井 梨紗	(帝塚)	
		瀧川 桃子	(帝塚)	
	32	吉永 奈津実	(清陵)	
		金子 結香	(清陵)	
	33	西橋 舞	(女附)	
		寺野 真季	(女附)	
	34	杉山 明日香	(奈学)	
		土谷 葵	(奈学)	
	35	川本 果澄	(平城)	
		井口 優花	(平城)	
	36	島 麻貴	(高取)	⑫
		岩木 純菜	(高取)	
	37	青山 佳奈子	(登美)	⑬
		南 沙也加	(登美)	
	38	村上 絵梨	(平城)	
		川井 優奈	(平城)	
	39	二ノ宮 夏希	(生駒)	
		舟積 加奈子	(生駒)	
	40	柏原 好花	(育西)	
		福岡 七津輝	(育西)	
	41	小川 恵里佳	(天理)	
		金田 唯奈	(天理)	
	42	石橋 芽生	(高取)	
		末次 真菜	(高取)	
	43	今田 亜佑	(奈登)	
		篠原 雪音	(奈登)	
	44	中西 絢音	(ﾀﾞｲﾔ)	
		安川 優香	(ｺｽﾊﾞ)	
	45	髙岡 里帆	(一条)	
		伊藤 美優	(一条)	
	46	田中 優	(帝塚)	
		田中 奈帆	(帝塚)	
	47	澁井 結名	(女附)	
		北村 真愛	(女附)	
	48	辻本 琴美	(奈良)	④
		鎌田 菜緒	(奈良)	

優勝決定戦

④	48	辻本 琴美	(奈良)	
		鎌田 菜緒	(奈良)	
②	96	三原 翠	(ﾀﾞｲﾔ)	
		与四田 来実	(ﾀﾞｲﾔ)	

三原 与四田 81

3位決定戦

	24	駒田 鈴乃	(一条)	⑧
		西田 紗季	(一条)	
	49	能勢 彩佳音	(高取)	③
		澤田 実梨	(帝塚)	

能勢 澤田 61

1R　2R　3R　4R　5R　SF　5R　4R　3R　2R　1R
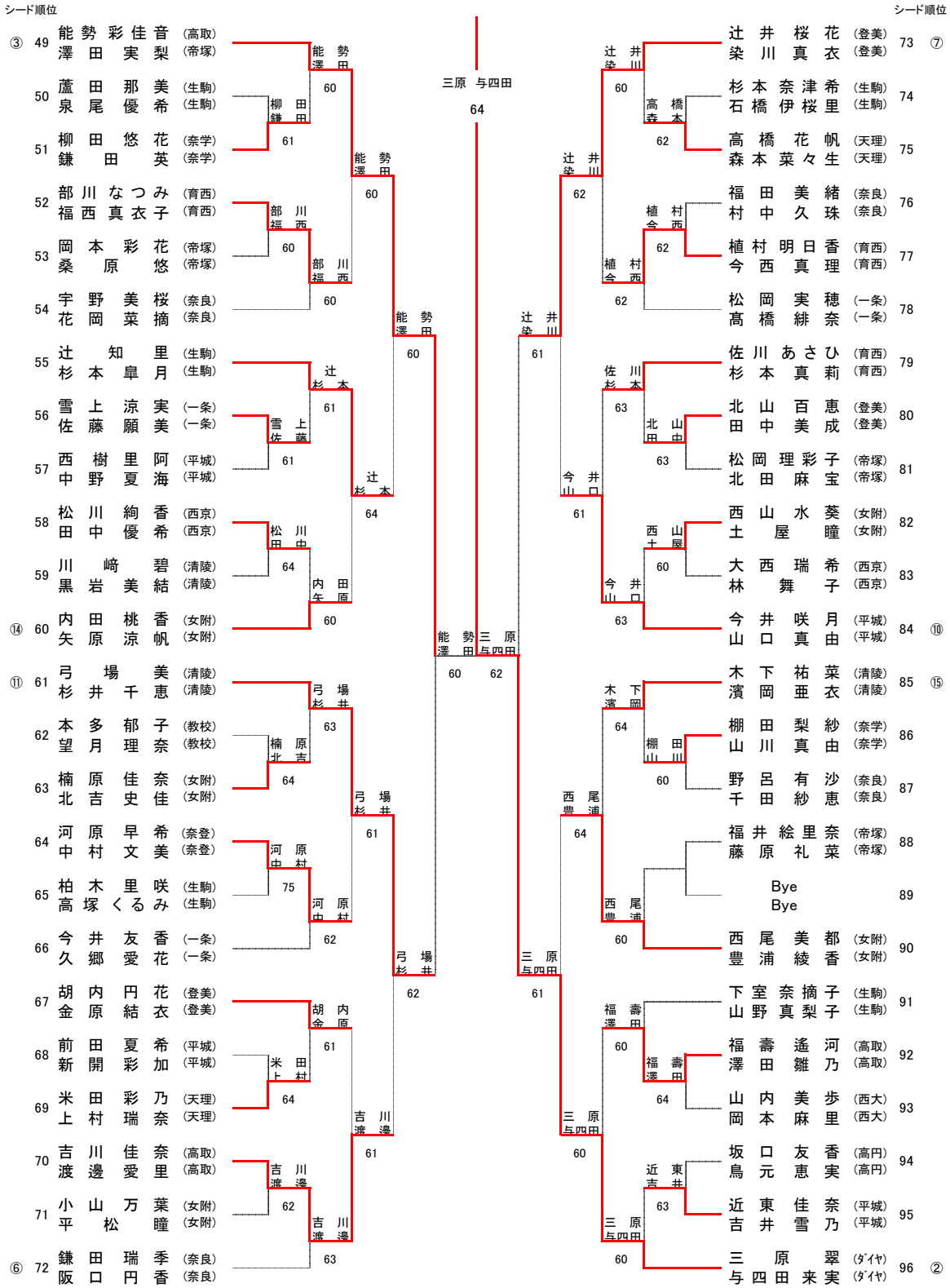
2013年　奈良県ジュニアテニス選手権　秋季大会
17歳以下女子ダブルス（Ⅱ）