2012年　奈良県ジュニアテニス選手権　夏季大会

17歳以下女子シングルス予選(Ⅰ)

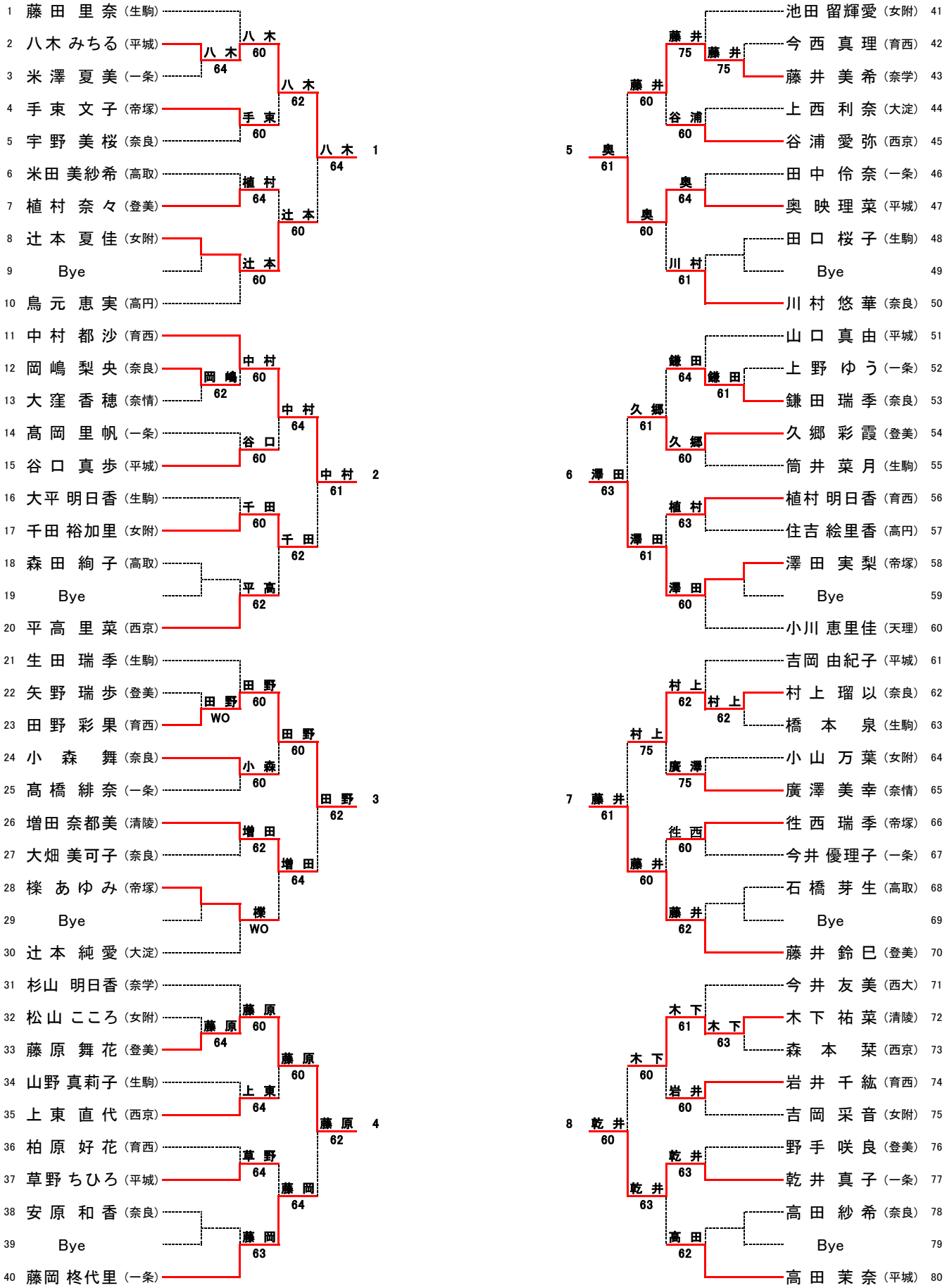

2012年　奈良県ジュニアテニス選手権　夏季大会

17歳以下女子シングルス予選(Ⅱ)

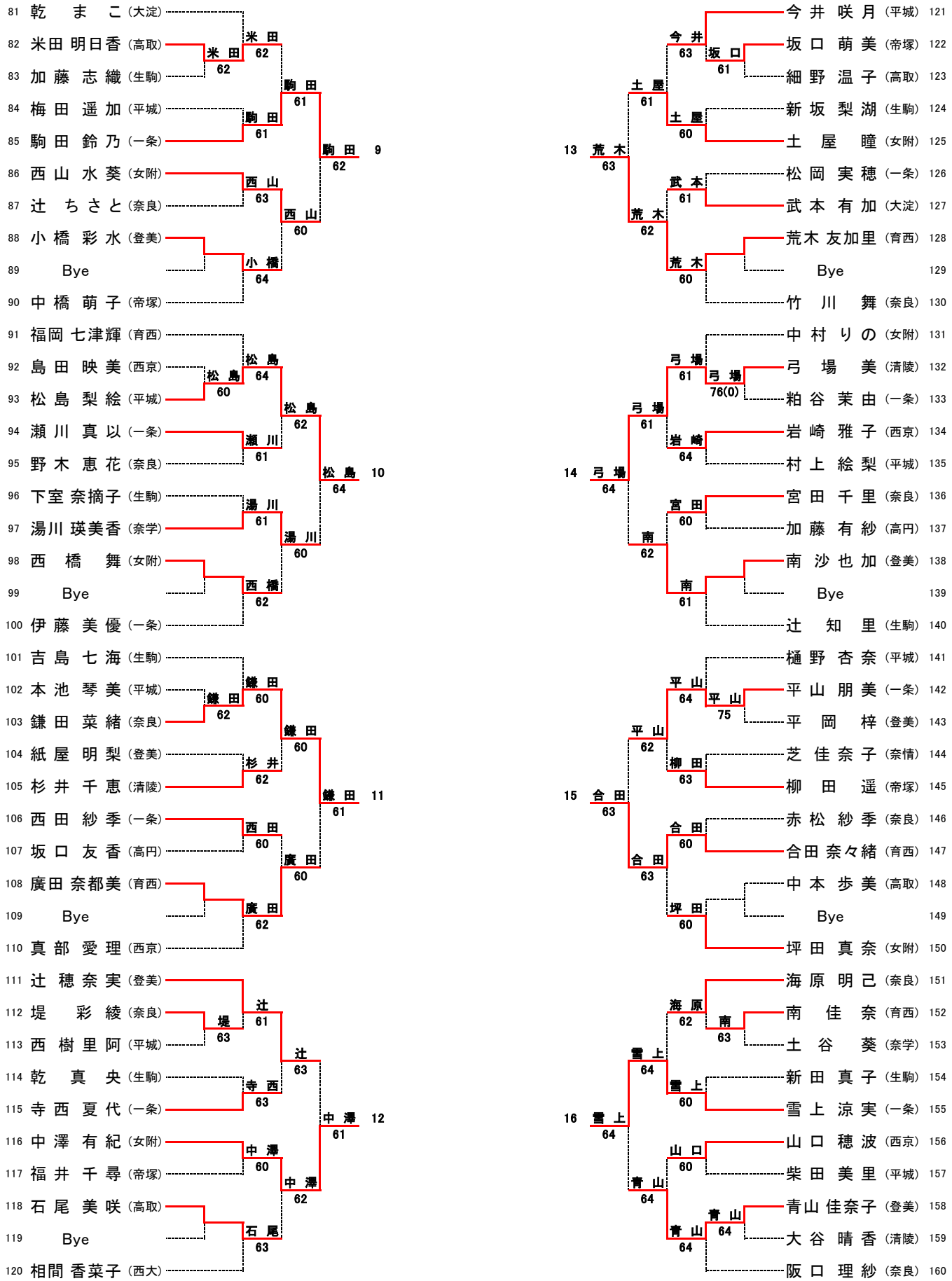

2012年　奈良県ジュニアテニス選手権　夏季大会
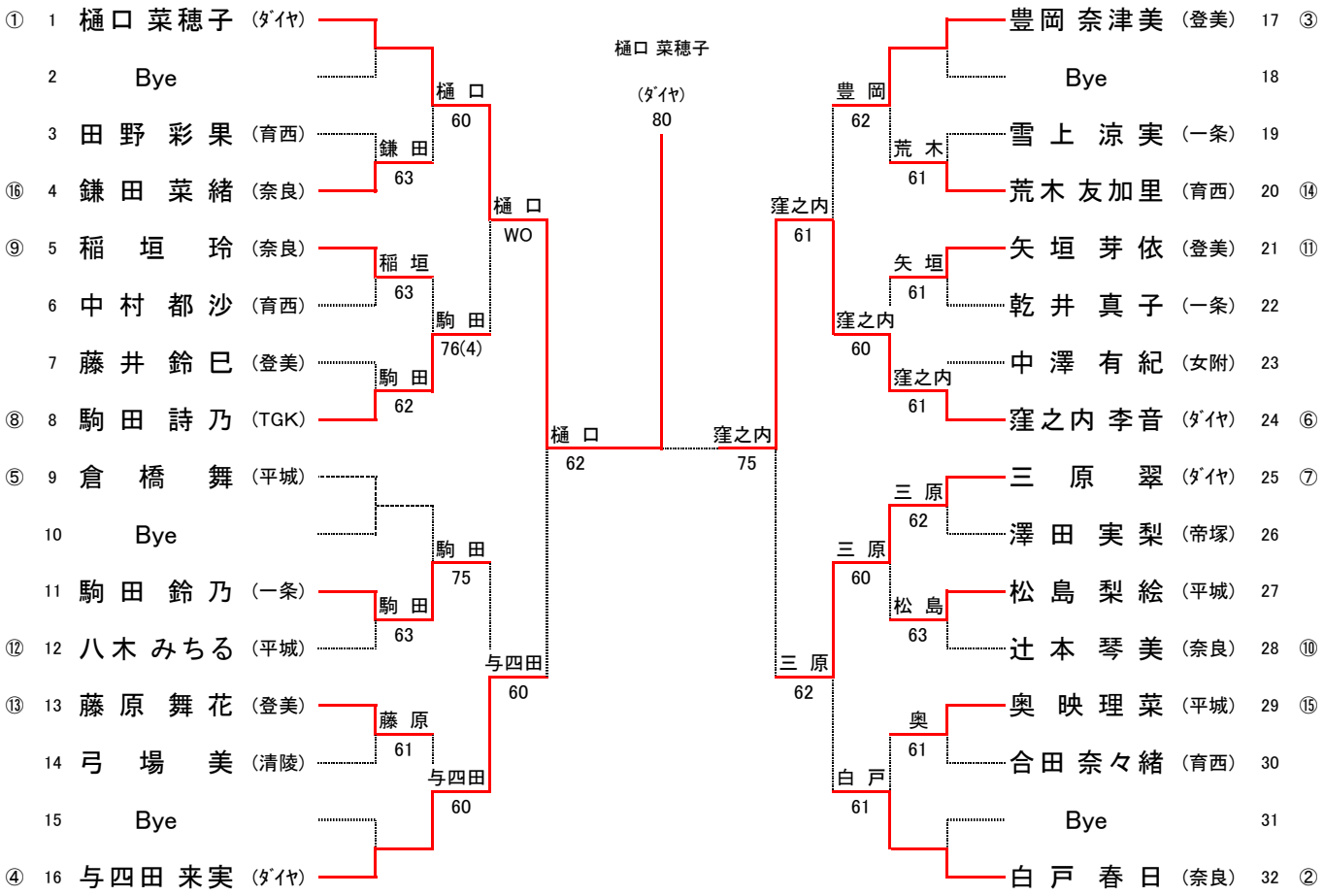
17歳以下女子シングルス本戦