2012年　奈良県ジュニアテニス選手権　春季大会

12才以下女子ダブルス

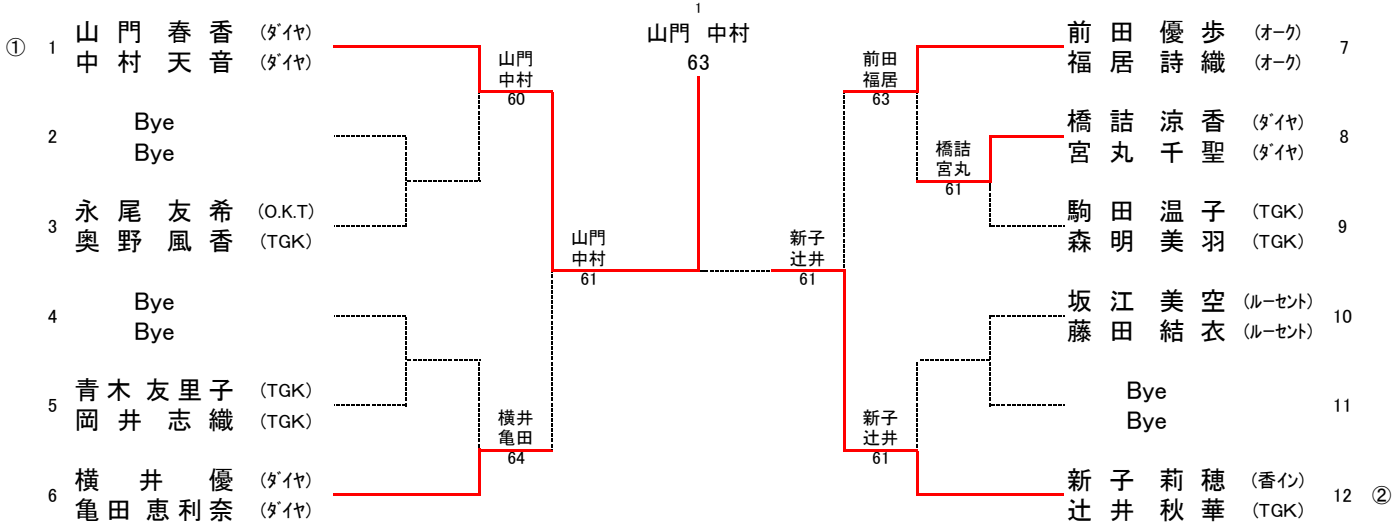

3位決定戦

6 横井 優 (ﾀﾞｲﾔ)
亀田 恵利奈 (ﾀﾞｲﾔ)
7 前田 優歩 (ｵｰｸ)
福居 詩織 (ｵｰｸ)
前田 福居 61

7位決定戦

坂江 藤田 63
永尾 友希 (O.K.T) 3
奥野 風香 (TGK)
坂江 美空 (ﾙｰｾﾝﾄ) 10
藤田 結衣 (ﾙｰｾﾝﾄ)

5～8位順位戦

3 永尾 友希 (O.K.T)
奥野 風香 (TGK)
5 青木 友里子 (TGK)
岡井 志織 (TGK)
青木 岡井 62
8 橋詰 涼香 (ﾀﾞｲﾔ)
宮丸 千聖 (ﾀﾞｲﾔ)
10 坂江 美空 (ﾙｰｾﾝﾄ)
藤田 結衣 (ﾙｰｾﾝﾄ)
橋詰 宮丸 63
橋詰 宮丸 64