2012年　奈良県ジュニアテニス選手権　春季大会

12才以下男子ダブルス

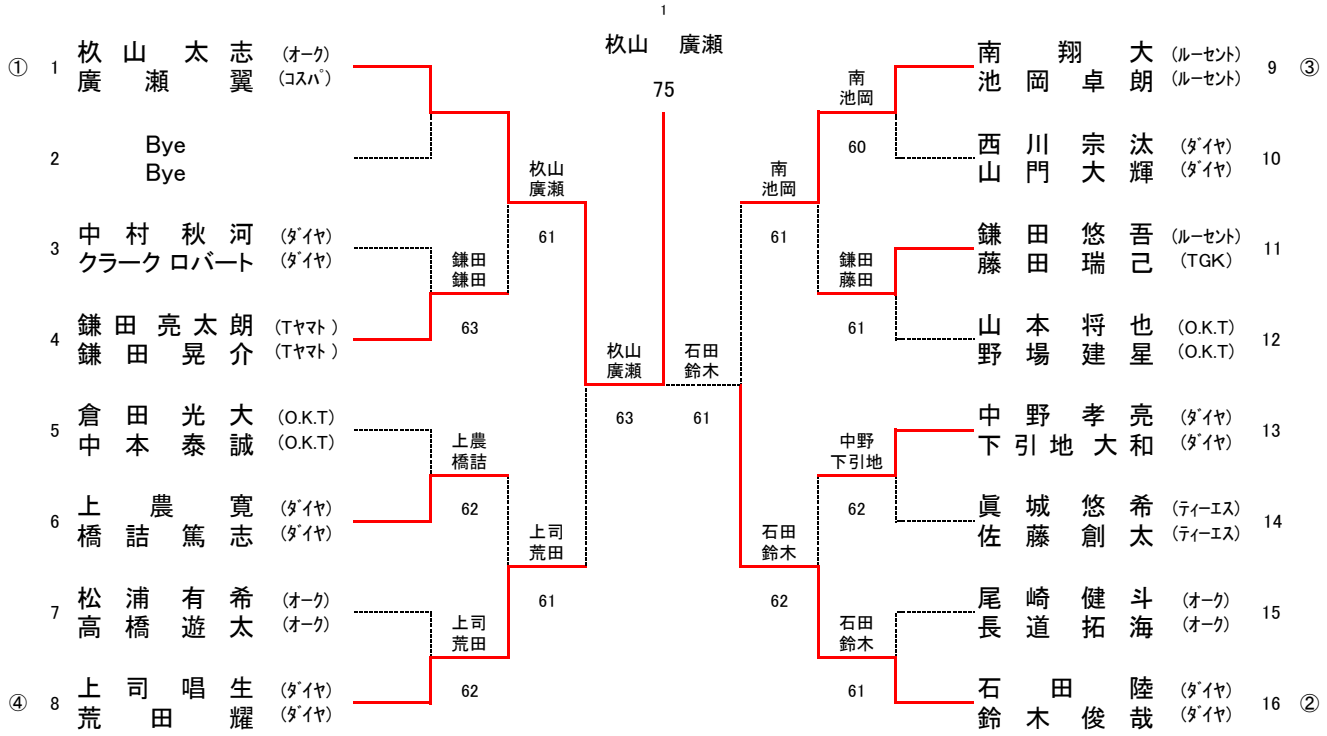

3位決定戦

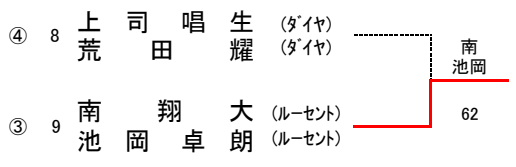

7位決定戦

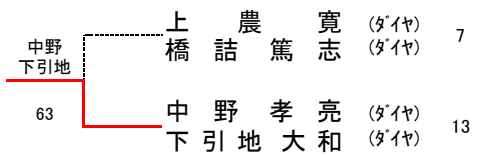
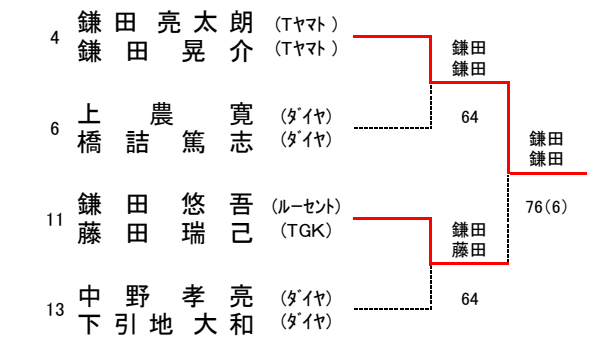
5～8位順位戦