17歳以下女子シングルス予選（Ⅰ）

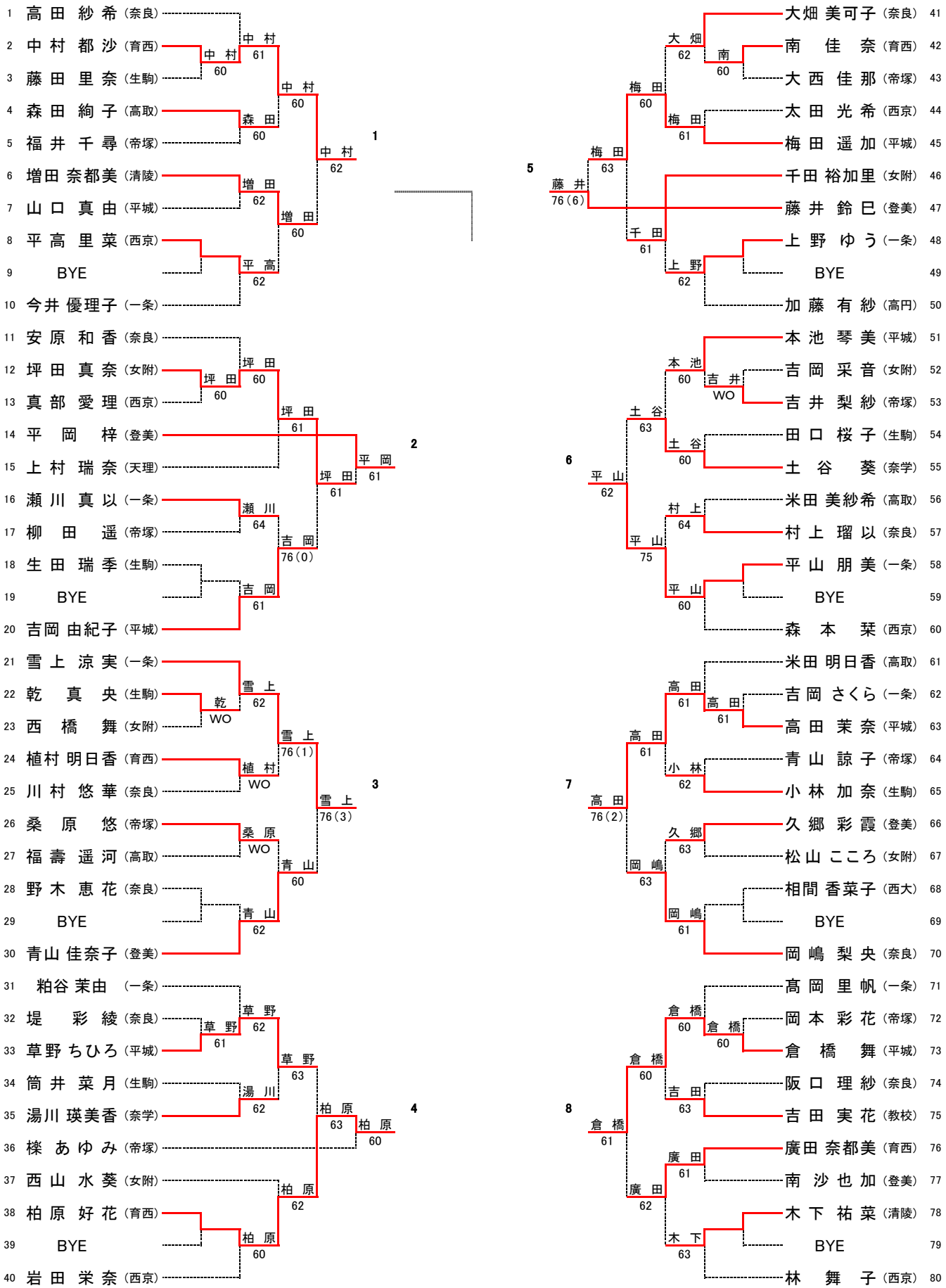

17歳以下女子シングルス予選(Ⅱ)

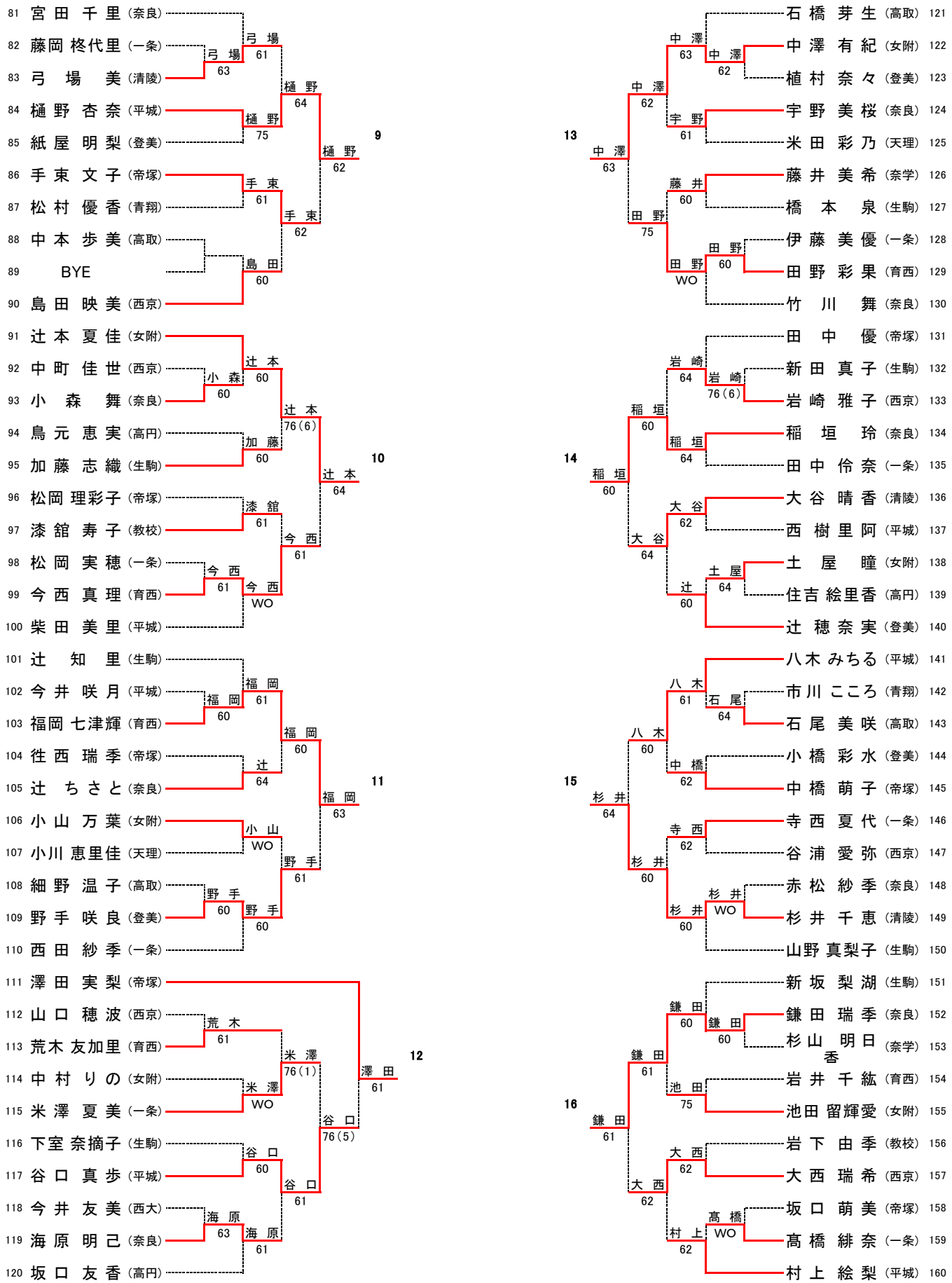
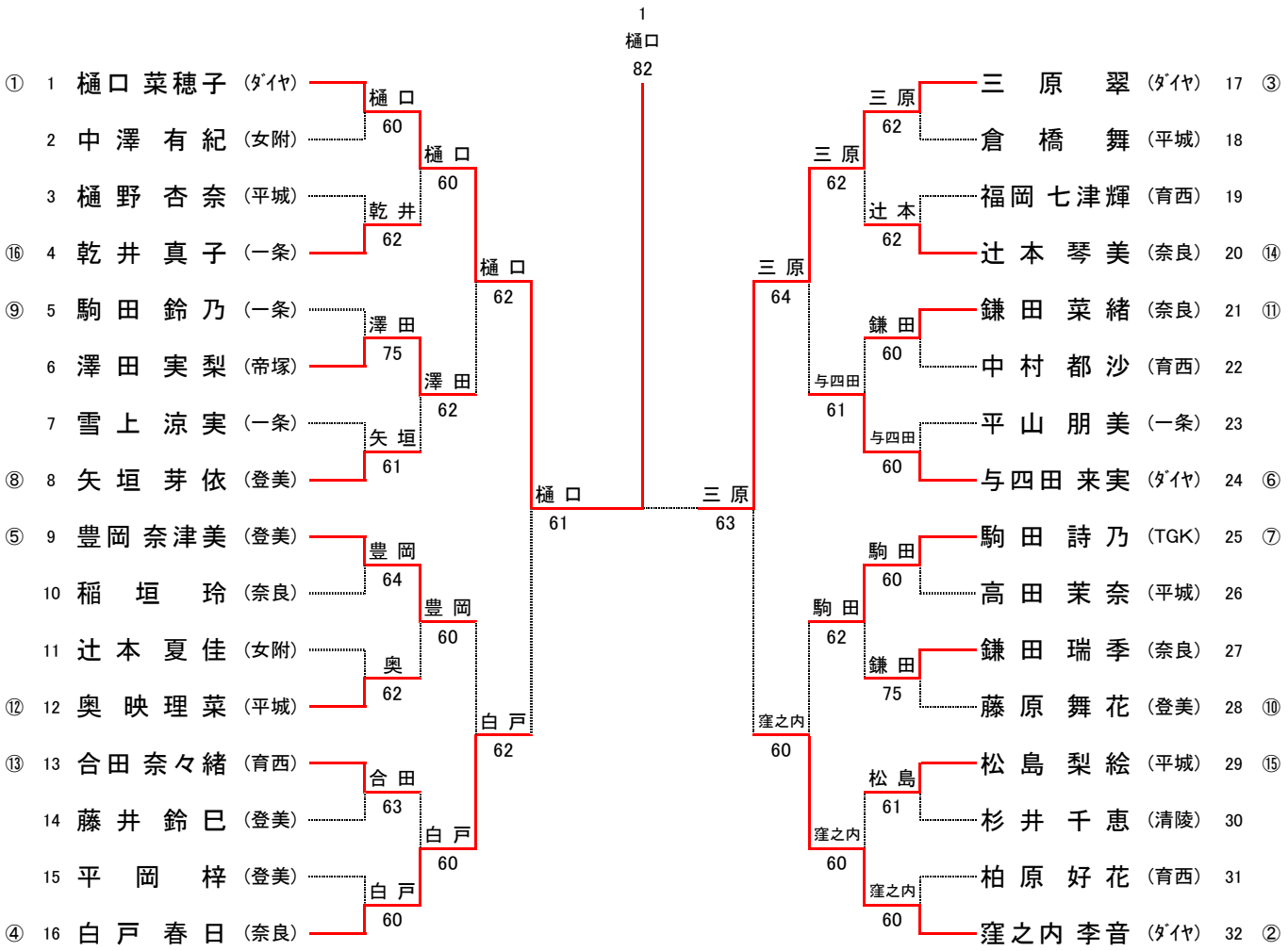
17歳以下女子シングルス本戦