2011年　奈良県ジュニアテニス選手権　夏季大会

11才以下女子シングルス

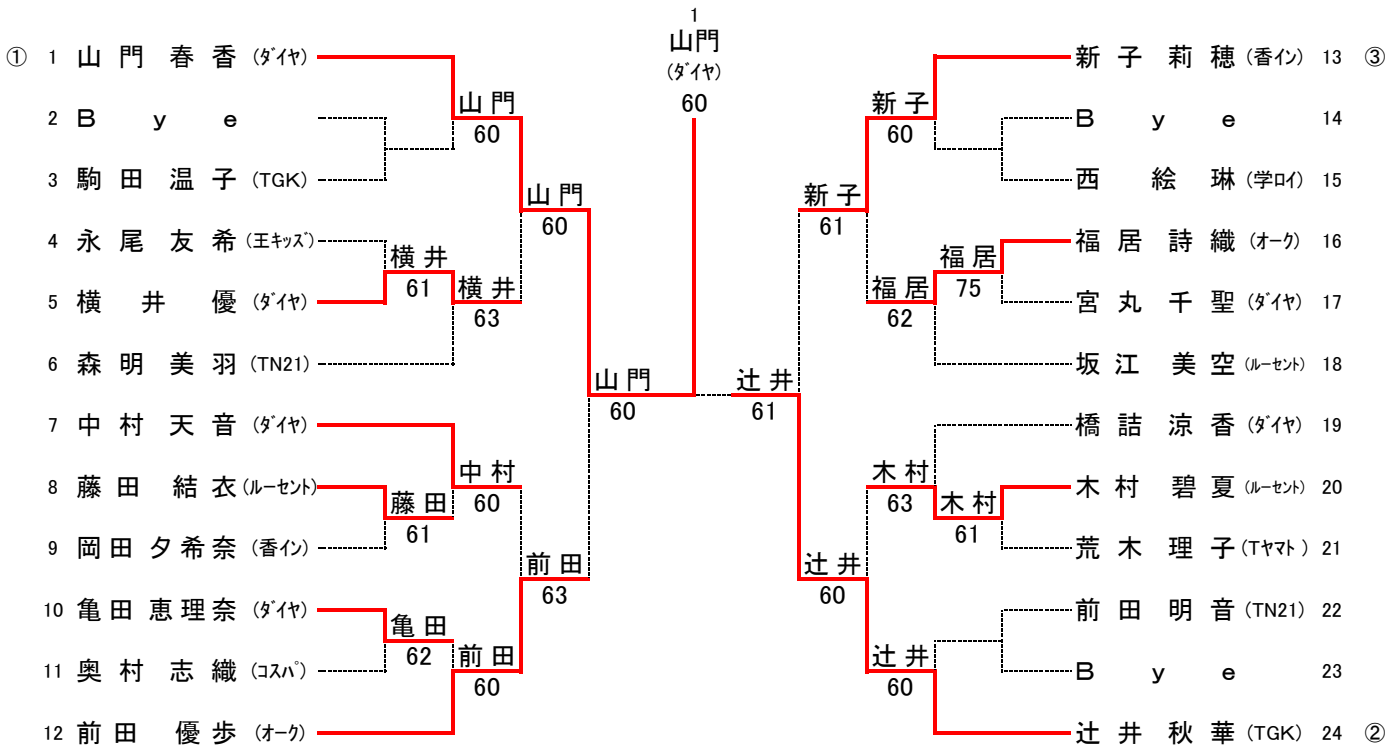

3位決定戦

12 前田 優歩 (オーク)
13 新子 莉穂 (香イン)
前田 63

5～8位順位戦

5 横井 優 (ダイヤ)
7 中村 天音 (ダイヤ)
16 福居 詩織 (オーク)
20 木村 碧夏 (ルーセント)
中村 60
福居 63
中村 60

7位決定戦

5 横井 優 (ダイヤ)
20 木村 碧夏 (ルーセント)
横井 60