2011年 奈良県ｼﾞｭﾆｱﾃﾆｽ選手権 春季大会

18才以下女子ｼﾝｸﾞﾙｽ予選（Ⅰ）

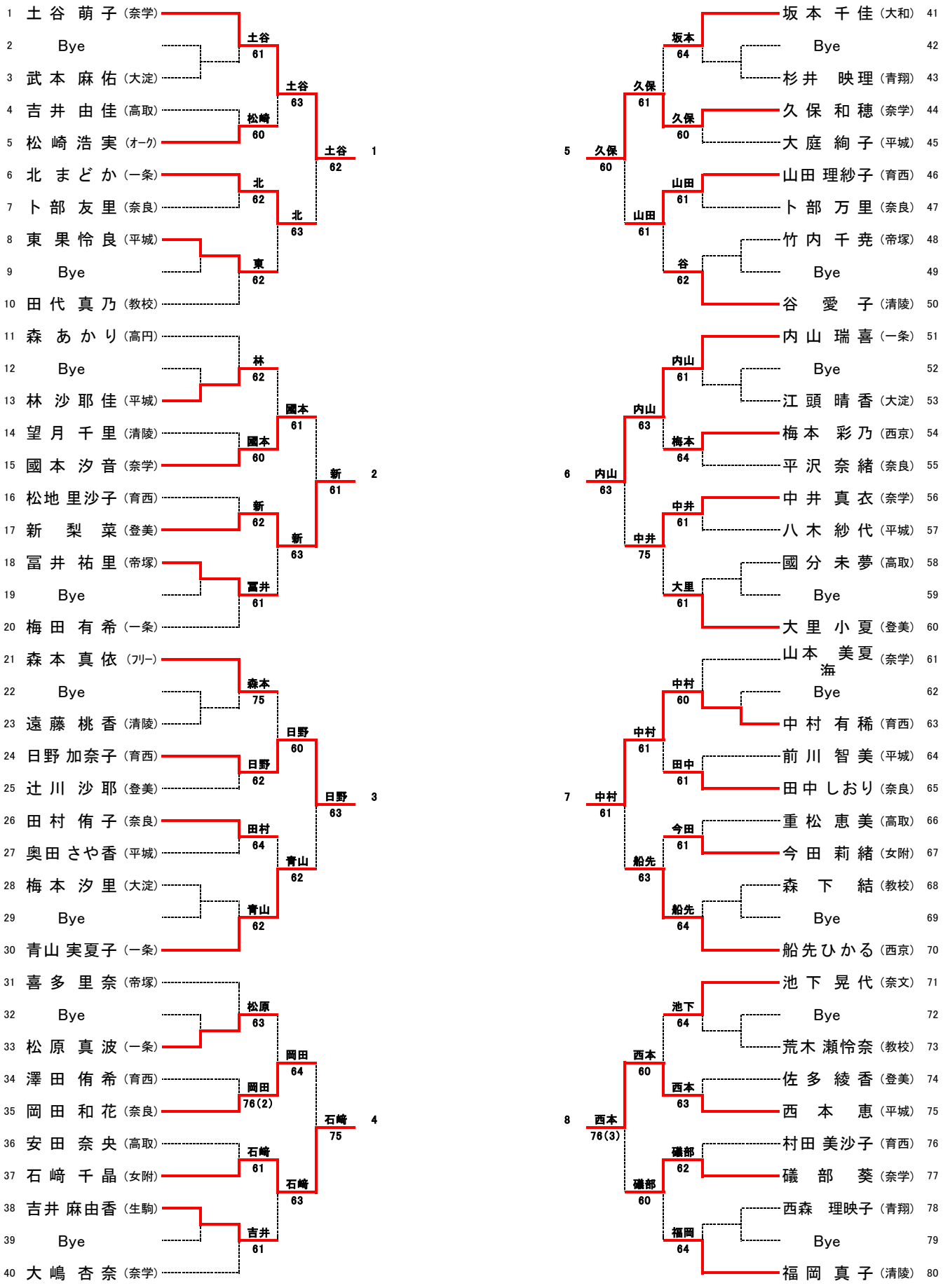

2011年 奈良県ｼﾞｭﾆｱﾃﾆｽ選手権 春季大会

18才以下女子ｼﾝｸﾞﾙｽ予選（Ⅱ）

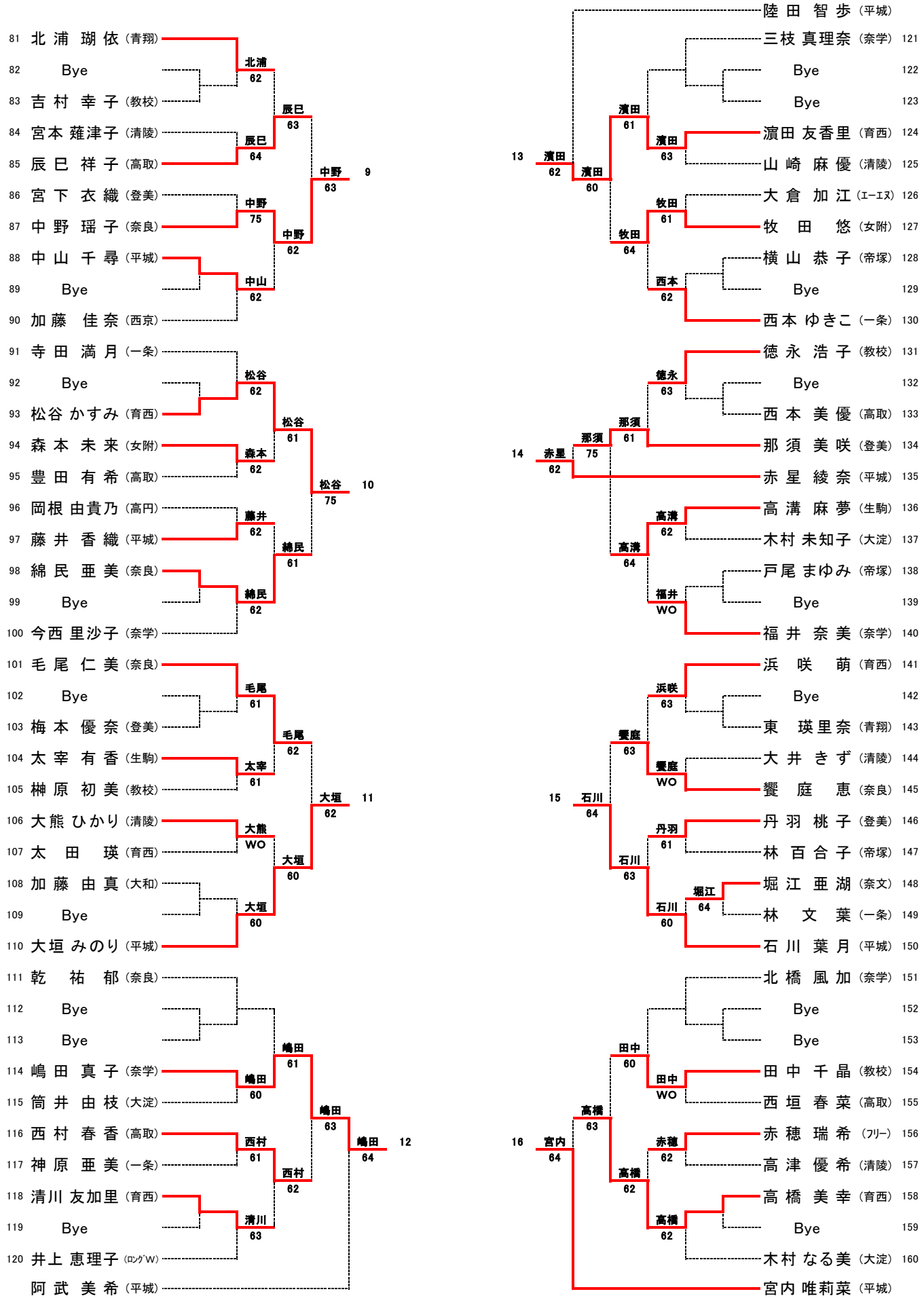

2011年 奈良県ｼﾞｭﾆｱﾃﾆｽ選手権 春季大会

18才以下女子ｼﾝｸﾞﾙｽ本戦

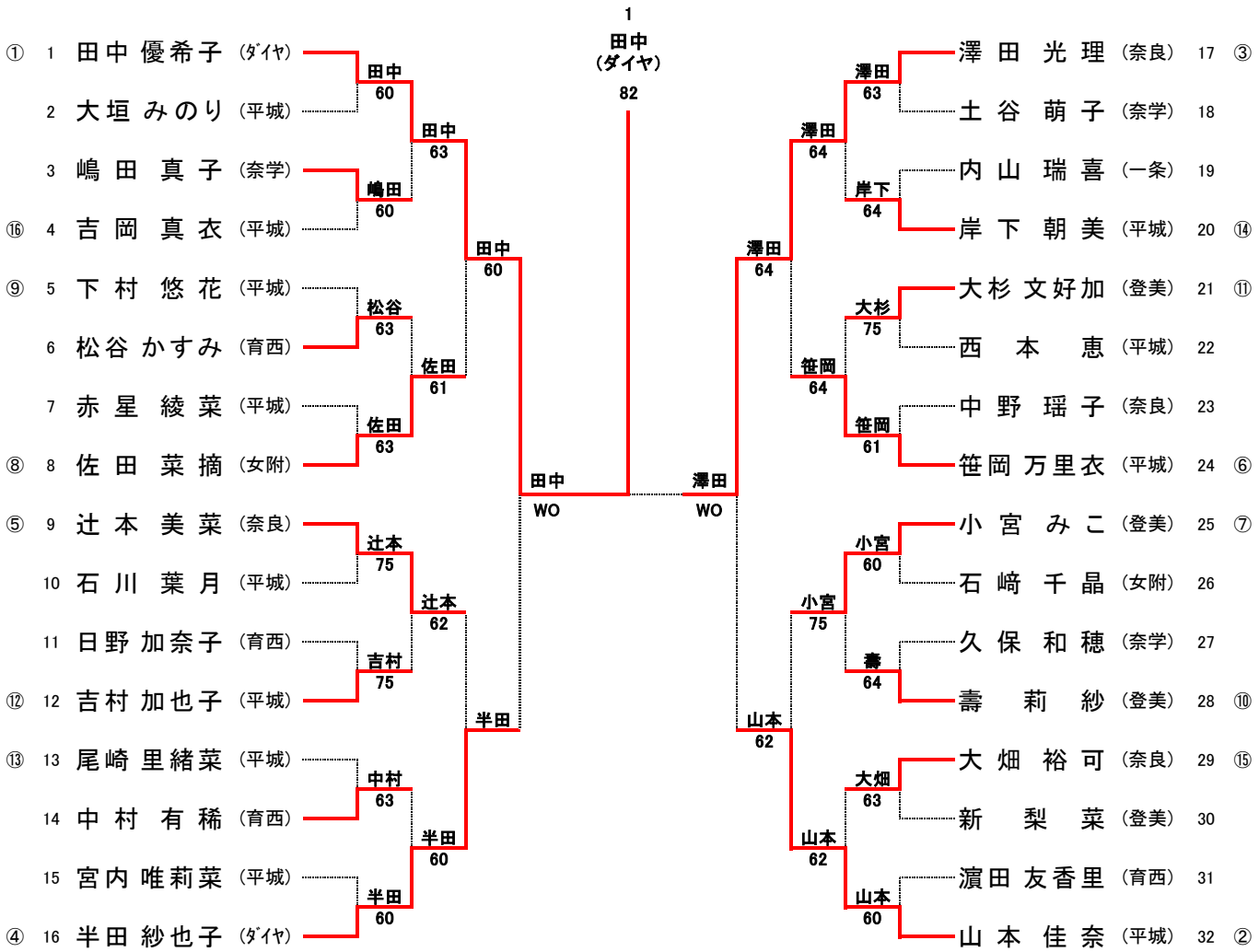

3位決定戦

④ 16 半田 紗也子 (ﾀﾞｲﾔ)
② 32 山本 佳奈 (平城)
山本

5～8位順位戦

⑧ 8 佐田 菜摘 (女附)
⑤ 9 辻本 美菜 (奈良)
⑥ 24 笹岡 万里衣 (平城)
⑦ 25 小宮 みこ (登美)
佐田 62
小宮 75
小宮 76(5)

7位決定戦

⑤ 9 辻本 美菜 (奈良)
⑥ 24 笹岡 万里衣 (平城)
辻本 62