2011年度　奈良県ジュニアテニス選手権　春季大会

14歳以下女子ダブルス

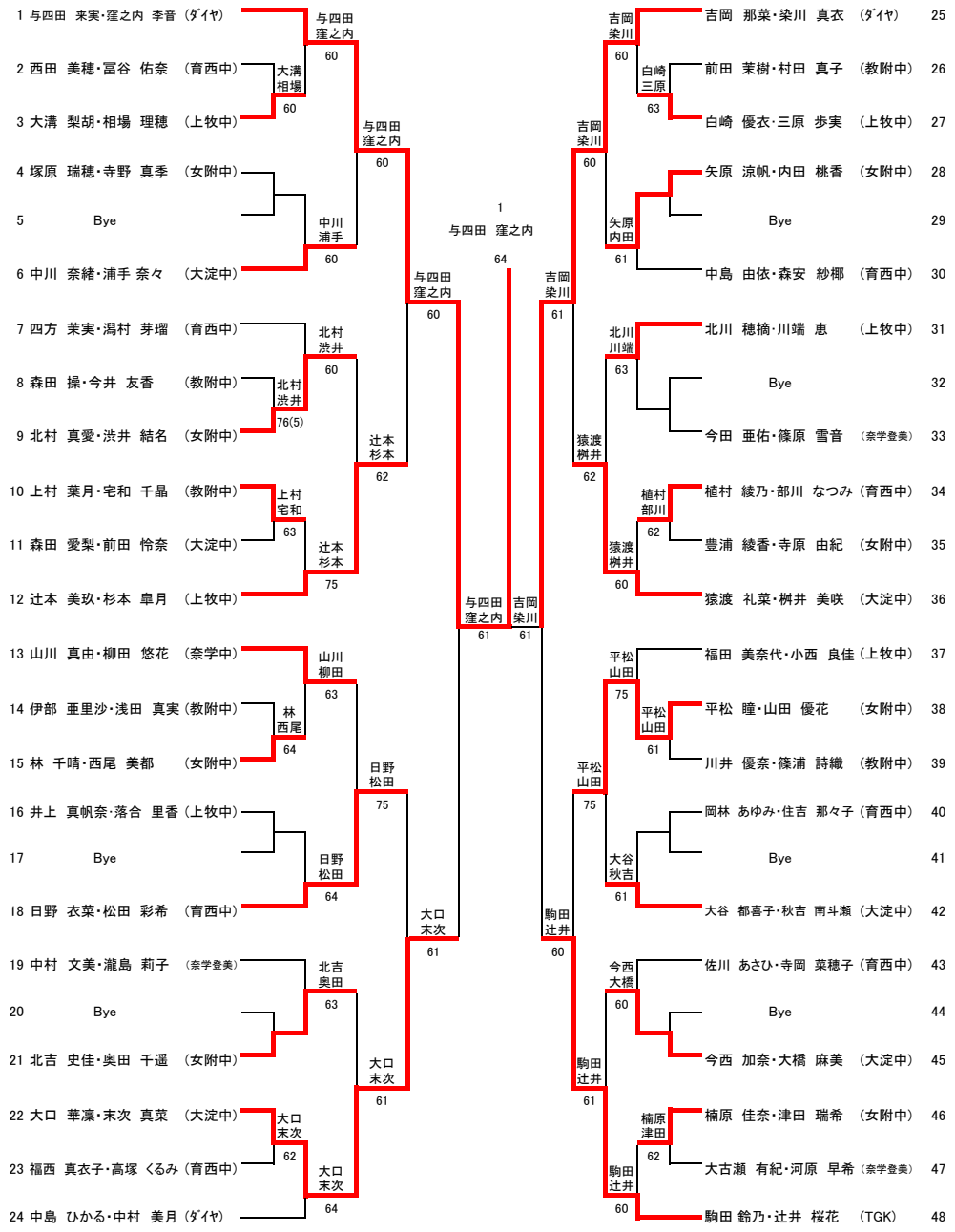

3位決定戦

22 大口　華凜・末次　真菜　（大淀中）
48 駒田 鈴乃・辻井　桜花　（TGK）
駒田 辻井 64

5～8位決定戦(ｼｮｰﾄｹﾞｰﾑ)

12 辻本　美玖・杉本　皐月　（上牧中）
18 日野　衣菜・松田　彩希　（育西中）
36 猿渡　礼菜・桝井　美咲　（大淀中）
38 平松　瞳・山田　優花　（女附中）
辻本 杉本 63
猿渡 桝井 62
猿渡 桝井 63

7位決定戦(ｼｮｰﾄｹﾞｰﾑ)

18 日野　衣菜・松田　彩希　（育西中）
38 平松　瞳・山田　優花　（女附中）
日野 松田 75