2011 年奈良県ジュニアテニス選手権秋季大会

13歳以下男子ダブルス

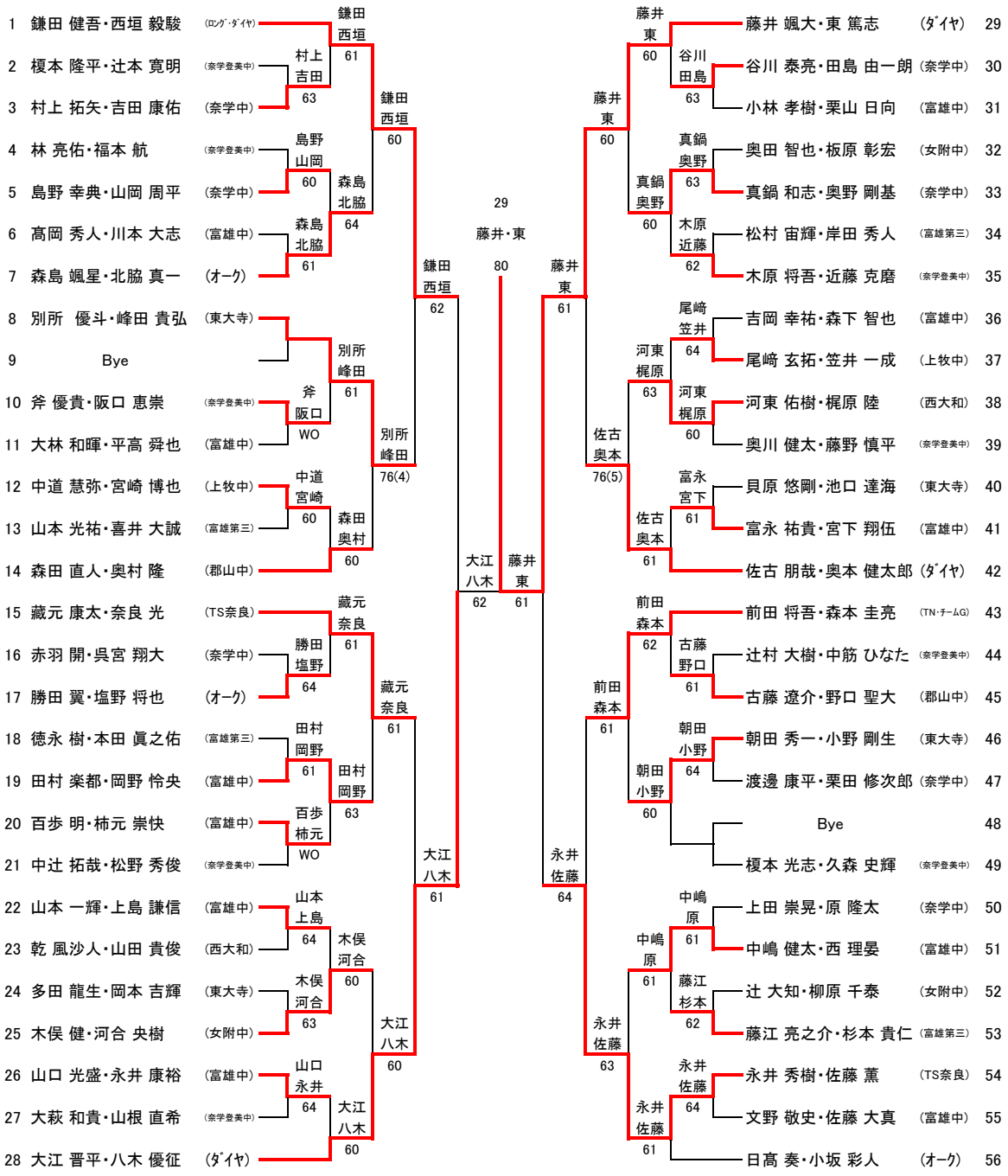

3位決定戦(ﾀｲﾌﾞﾚｰｸ)

1 鎌田 健吾・西垣 毅駿 (ﾛﾝｸﾞ・ﾀﾞｲﾔ)
54 永井 秀樹・佐藤 薫 (TS奈良)
鎌田 西垣 71

7位決定戦(ﾀｲﾌﾞﾚｰｸ)

別所 峰田 70
別所 優斗・峰田 貴弘 (東大寺) 8
前田 将吾・森本 圭亮 (TN・ﾁｰﾑG) 43

5～8位順位戦(ﾀｲﾌﾞﾚｰｸ)

8 別所 優斗・峰田 貴弘 (東大寺)
15 藏元 康太・奈良 光 (TS奈良)
藏元 奈良 71
42 佐古 朋哉・奥本 健太郎 (ﾀﾞｲﾔ)
43 前田 将吾・森本 圭亮 (TN・ﾁｰﾑG)
佐古 奥本 75
佐古 奥本 74