17歳以下女子シングルス予選（Ｉ）

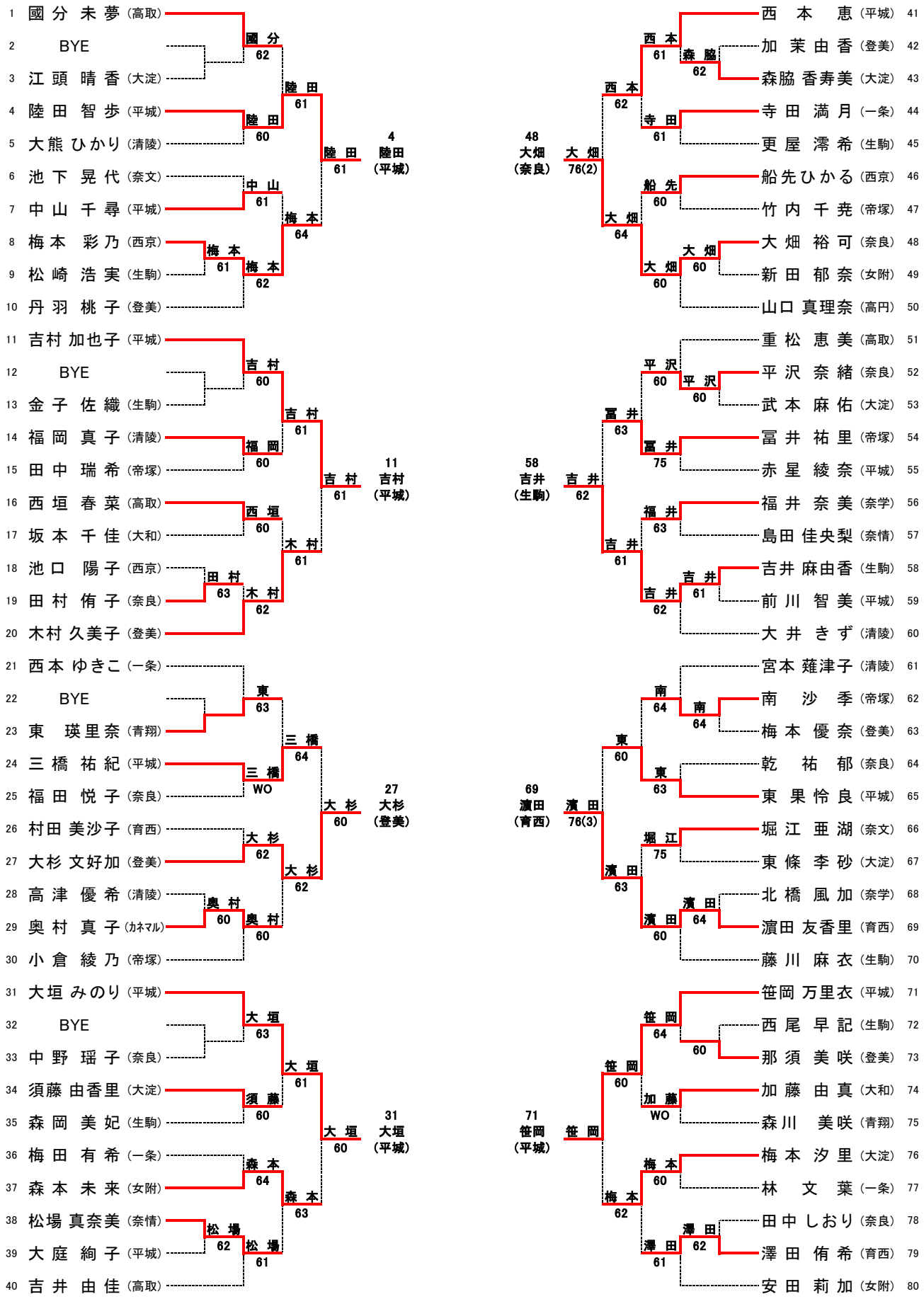

17歳以下女子シングルス予選（Ⅱ）

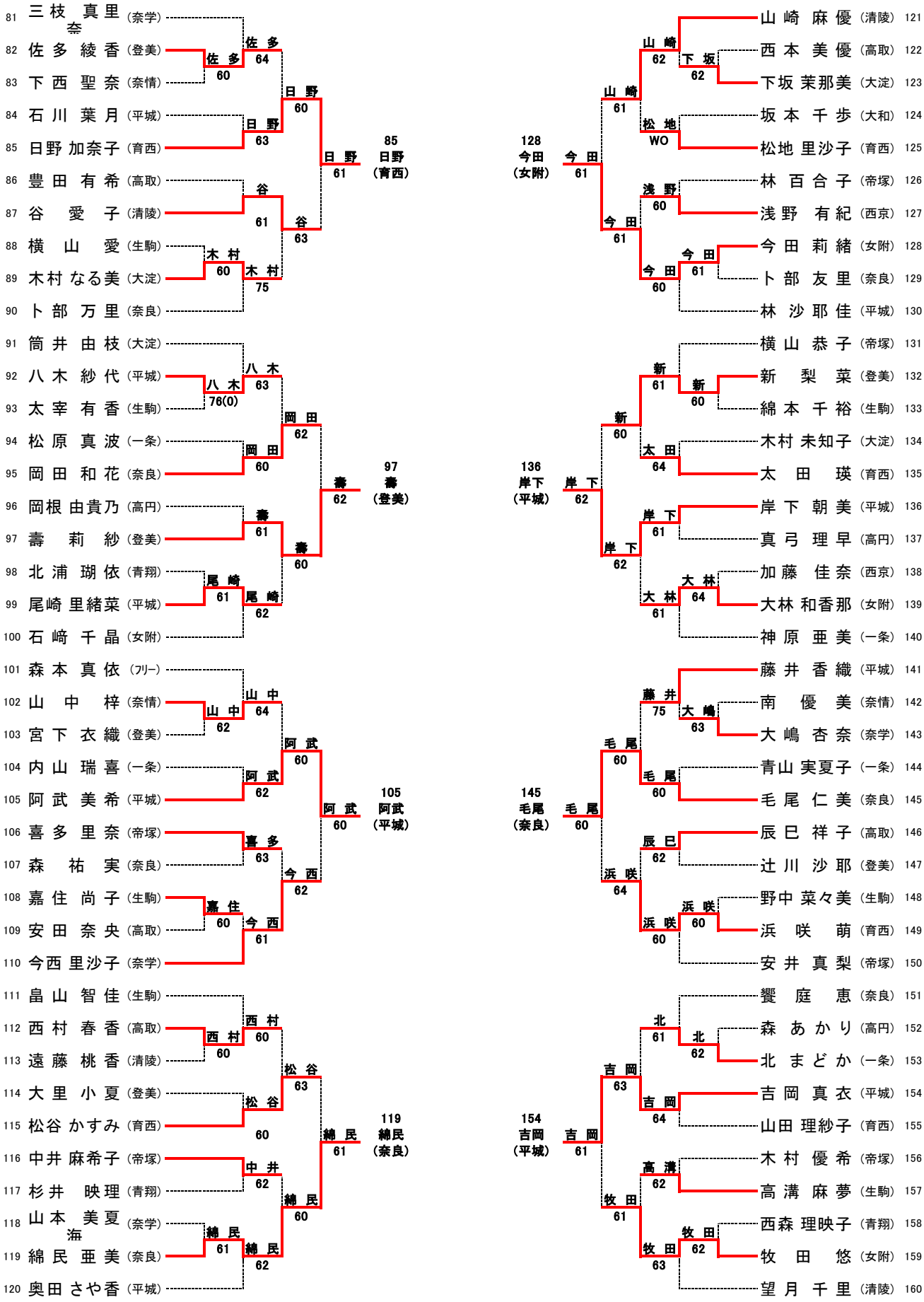
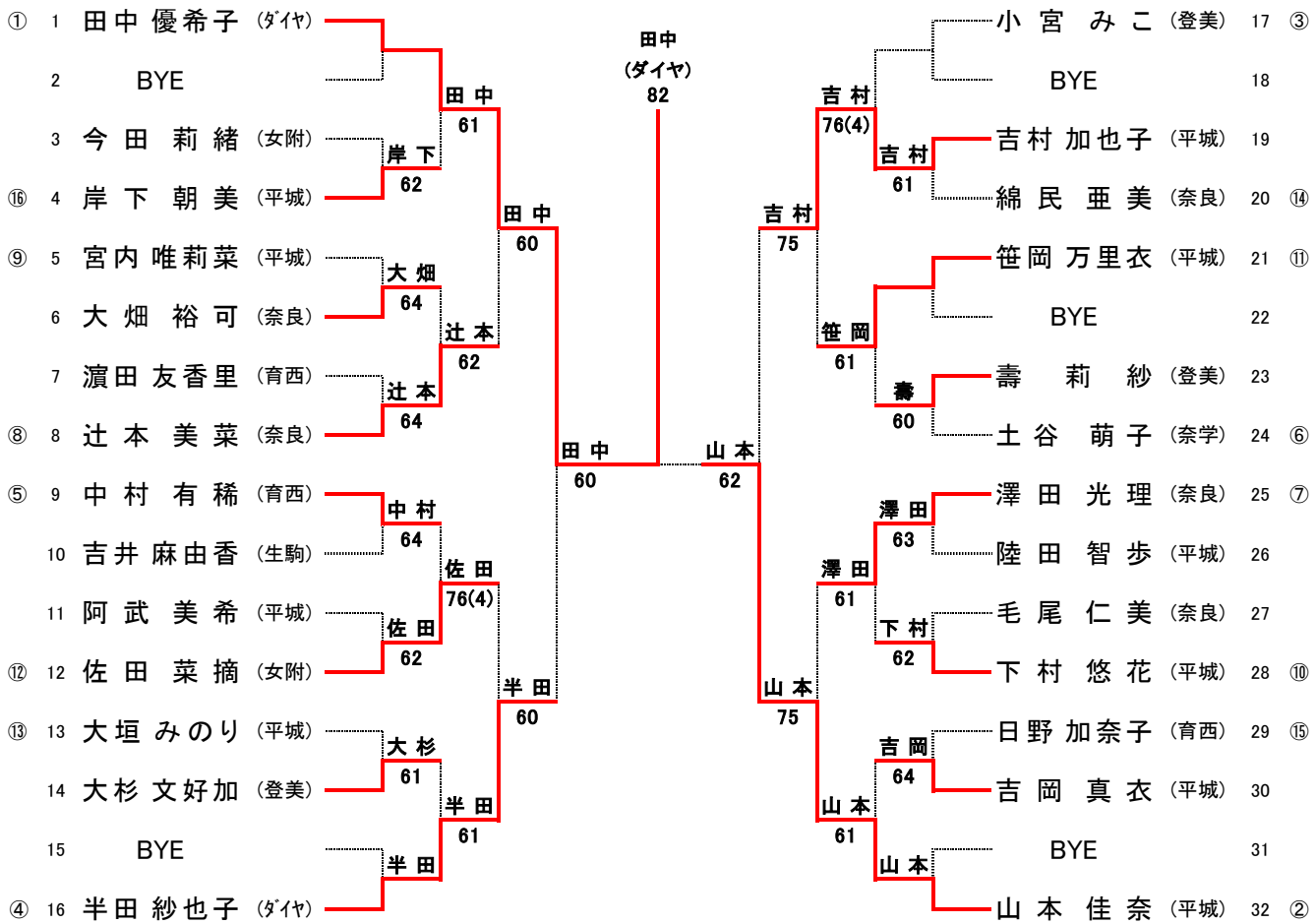
17歳以下女子シングルス本戦