2010年　奈良県ジュニアテニス選手権 夏季大会

13歳以下　男子シングルス
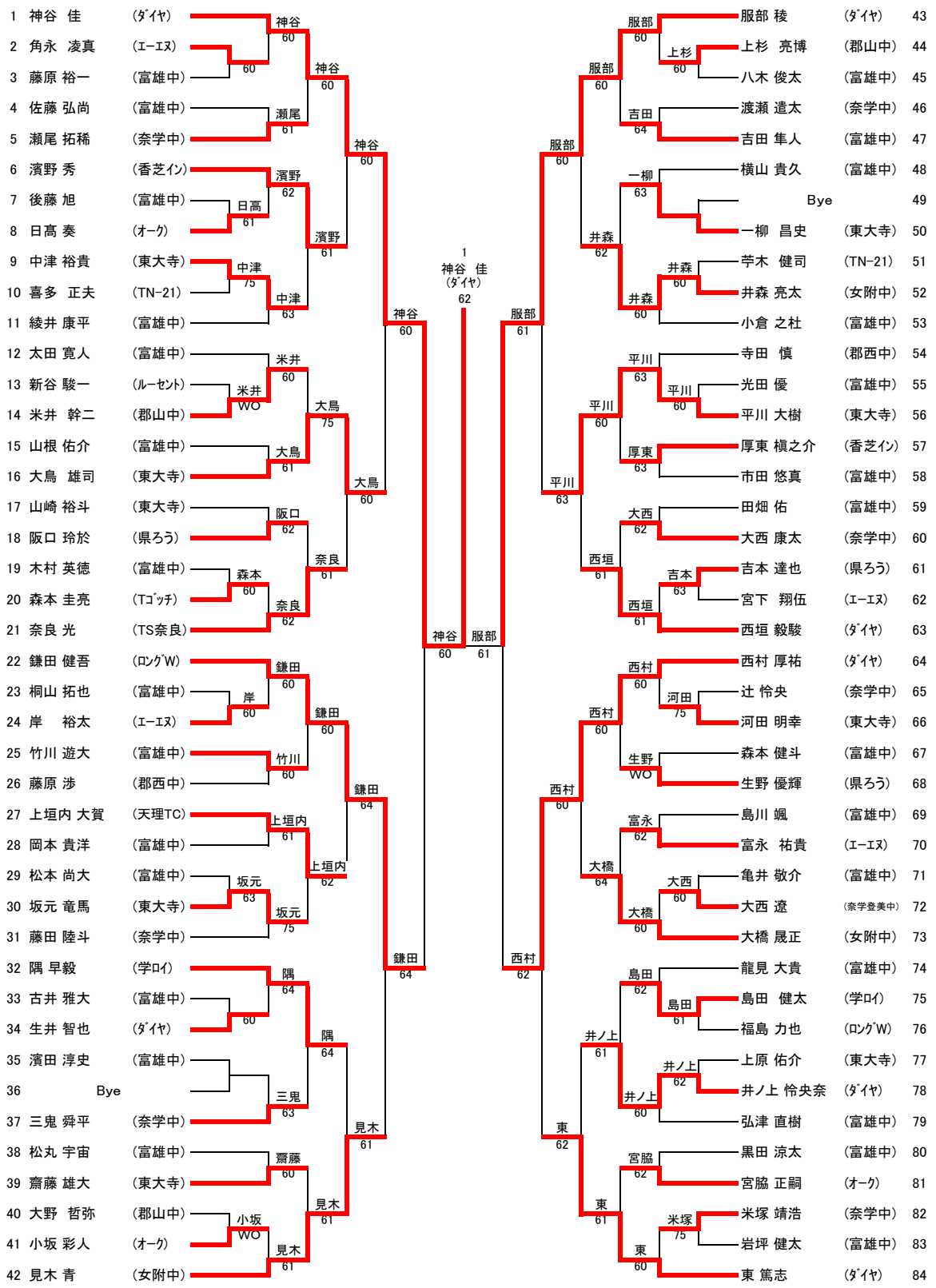
（7/18改訂版）