15歳以下　女子ダブルス

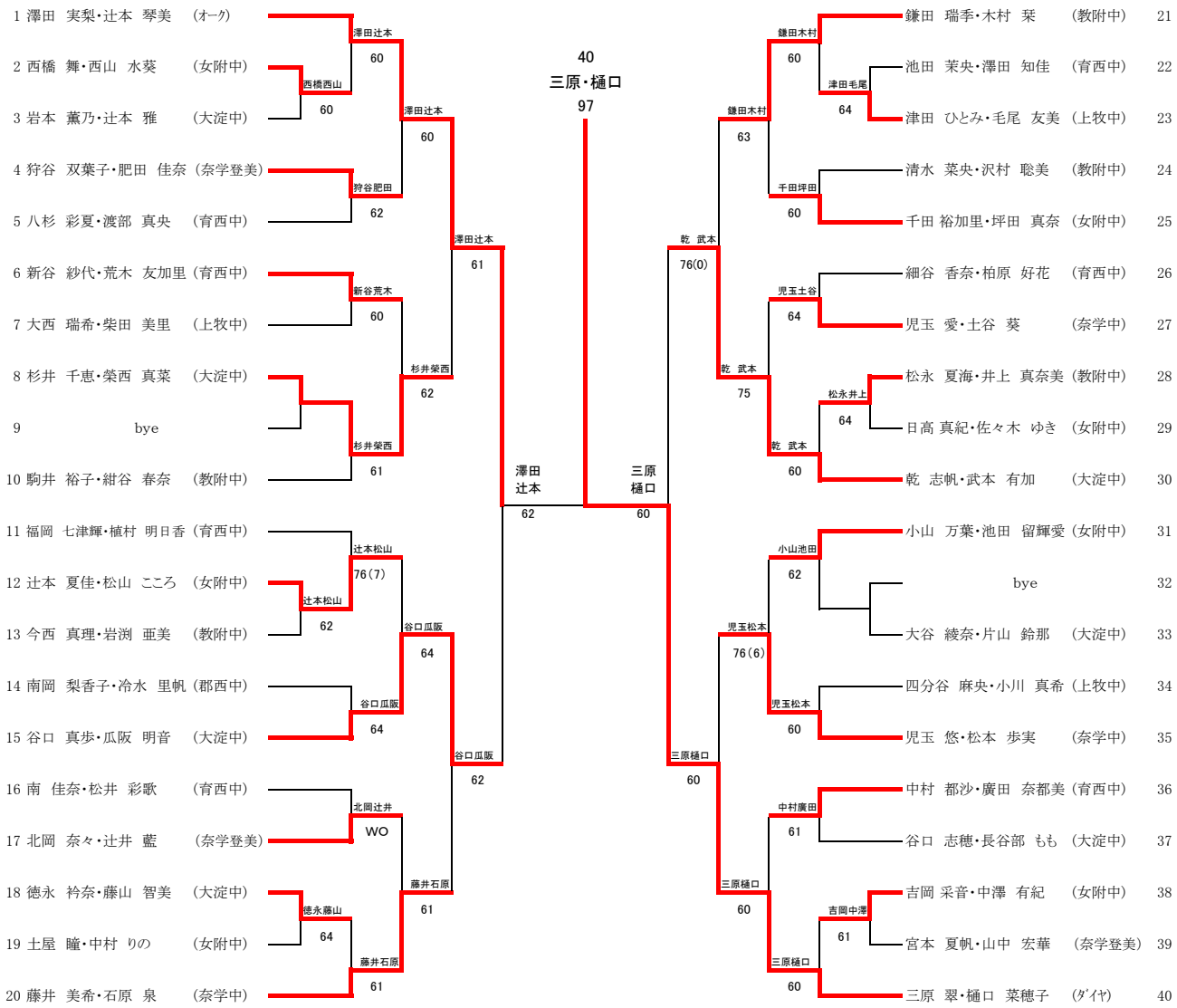

3位決定戦(ｼｮｰﾄｾｯﾄ)

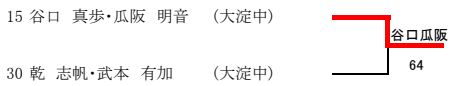

5～8位順位戦(ﾀｲﾌﾞﾚｰｸ)

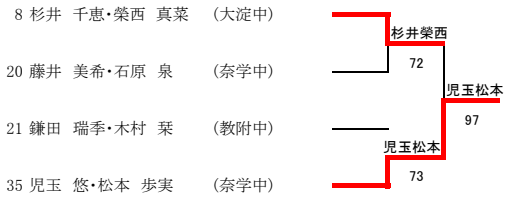
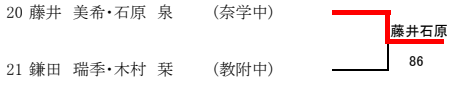
7位決定戦(ﾀｲﾌﾞﾚｰｸ)