U15女子ダブルス

優勝
高山・松倉
6-3,6-0
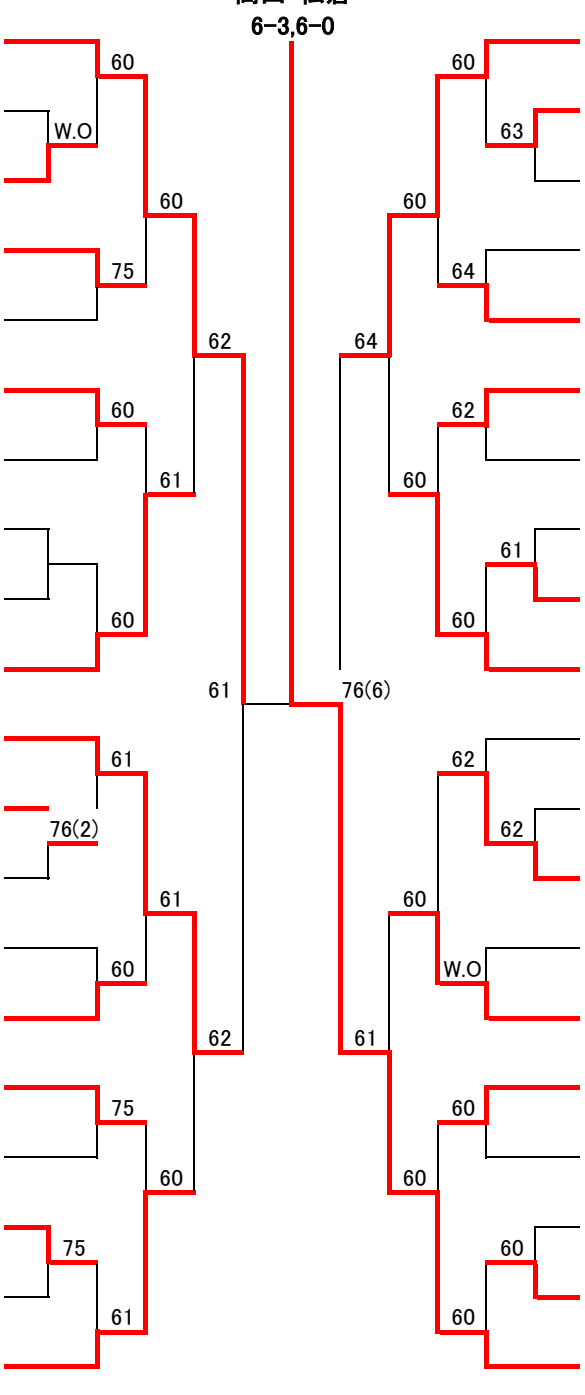
[1]	1	藤井 玲奈	(YAMATO)
		小坂 仁夢	(O`s)
	2	石塚 千晶	(女子大附属)
		重松　和花	(女子大附属)
	3	谷口 和香奈	(鹿ノ台中)
		矢野 志織	(鹿ノ台中)
	4	河野 華怜	(奈良学園登美ヶ丘)
		赤星 百香	(奈良学園登美ヶ丘)
	5	生嶋 琉夏	(上牧中)
		藤川 実乃里	(上牧中)
[9~12]	6	森嶋 茜里	(奈良学園)
		中村 美沙希	(奈良学園)
	7	中島 沙葵	(育英西)
		杉山 菜月	(育英西)
	8	後藤 沙弥香	(教育大附属)
		杉山 茉優	(教育大附属)
	9	BYE	
[5~8]	10	吉崎 風華	(ダイヤ)
		渡邊 怜友	(ダイヤ)
[5~8]	11	森 裕美	(奈良学園登美ヶ丘)
		中村 知郁	(TS奈良)
	12	武村 優	(女子大附属)
		高井 さくら	(女子大附属)
	13	野川 莉緒	(鹿ノ台中)
		今出 葵	(鹿ノ台中)
	14	中島 光優	(教育大附属)
		黒川 咲	(教育大附属)
[9~12]	15	冨山 陽香	(奈良学園)
		野中 晴陽	(奈良学園)
[13~15]	16	津井田 真悠	(上牧中)
		窪 稜采	(上牧中)
	17	本松 桃	(女子大附属)
		松田 彩菜	(女子大附属)
	18	諏訪 遥香	(育英西)
		玉置 凜	(育英西)
	19	二宮 杏梨	(鹿ノ台中)
		上田 宝來	(鹿ノ台中)
[3~4]	20	高津 向日梨	(奈良学園)
		永山 知依	(奈良学園)
[3~4]	21	新部 実咲	(ダイヤ)
		大塚 梢夏	(ダイヤ)
	22	西川 琴音	(富雄第三)
		田中 智恵	(富雄第三)
	23	片山 碧衣	(女子大附属)
		中谷 遼佳	(女子大附属)
	24	小林 りさ子	(教育大附属)
		中山 桜希	(教育大附属)
[13~15]	25	福本 千織	(鹿ノ台中)
		古坂 夏萌	(鹿ノ台中)
[9~12]	26	西 さくら	(育英西)
		岩崎 すずか	(育英西)
	27	小澤 澪	(女子大附属)
		内田 妃菜	(女子大附属)
	28	鈴木 ありさ	(奈良学園登美ヶ丘)
		土井 真結子	(奈良学園登美ヶ丘)
	29	橋本 采果	(教育大附属)
		石原 瑶己	(教育大附属)
[5~8]	30	香村 咲良	(ユニークスタイルTA)
		松田 瑠菜	(O's)
[5~8]	31	福田 瑛万	(TS奈良)
		梶谷 莉花	(TS奈良)
	32	中村 風花	(育英西)
		大河内 海咲	(育英西)
	33	守屋 心晴	(上牧中)
		大石 妃奈	(上牧中)
	34	谷川 実柚	(鹿ノ台中)
		濱戸 利衣	(鹿ノ台中)
[9~12]	35	冨士野 ひな	(女子大附属)
		西口 萌果	(女子大附属)
[13~15]	36	上岡 勇気	(教育大附属)
		松田 智紗	(教育大附属)
	37	向井 唯	(鹿ノ台中)
		深尾 美翔	(鹿ノ台中)
	38	坂下 華	(女子大附属)
		佐伯 日花里	(女子大附属)
	39	七條 来望	(奈良学園登美ヶ丘)
		岡田 結衣	(奈良学園登美ヶ丘)
[2]	40	高山 揺	(ダイヤ)
		松倉 寧音	(ダイヤ)