男子45歳以上ダブルス

平成30年度H31.2.10

①	A	河合 靖弘	TS奈良
		荒木 洋	ﾊｰﾄﾞﾎﾞｰﾙ
	1 B	木谷 陽輔	Team IM
		田村 英登	Team IM
	C	永田 博之	シャープ
		後田 稔	MTF
2		bye	
③-④	A	大馬崎 友彦	飛鳥イン
		幸田 芳和	TN-21
	3 B	植田 景	ヒラノテクシ-ド
		柴崎 明	ロングウッド
	C	福山 雅之	奈良国
		鎌田 健一	奈良国
	A	山田 等	MTF
		森岡 保夫	MTF
	4 B	厚東 修司	香芝イン
		後藤 章	香芝イン
	C	飯野 俊一	高田ア-バン
		宮田 敏博	高田ア-バン

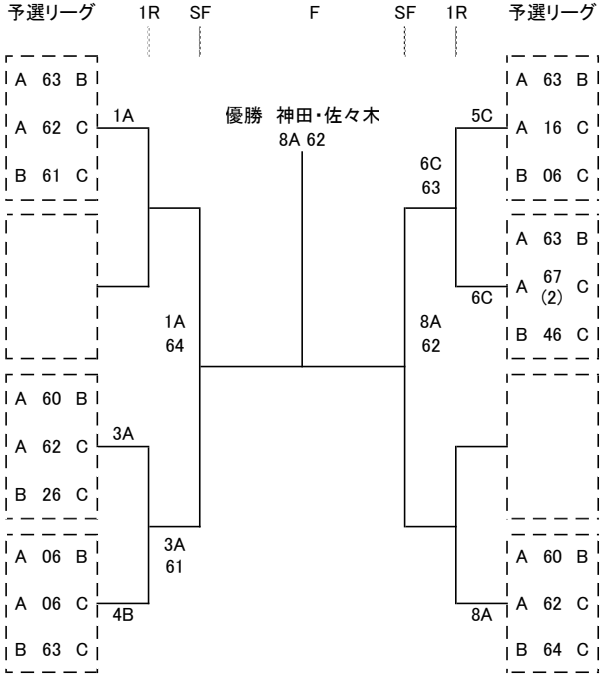

	A	太田 好祐	FSP
③-④		永原 英知	FSP
	5 B	中村 渡弘	ｼｬｰﾌﾟ
		見米 裕二	ｼｬｰﾌﾟ
	C	近藤 憲司	MTF
		三角 吉輝	MTF
	A	西脇 信和	わんむ
		松田 茂	わんむ
	6 B	濱本 典秀	ﾊｰﾄﾞﾎﾞｰﾙ
		岡本 剛	ﾊｰﾄﾞﾎﾞｰﾙ
	C	栗原 照仁	TN-21
		田ノ上 克明	TN-21
7		bye	
	A	神田 寛之	TS奈良
②		佐々木 博	ルーセント
	8 B	岡本 浩之	MTF
		大森 弥	MTF
	C	山本 寛二	ジー・オー
		橋詰 裕志	ジー・オー