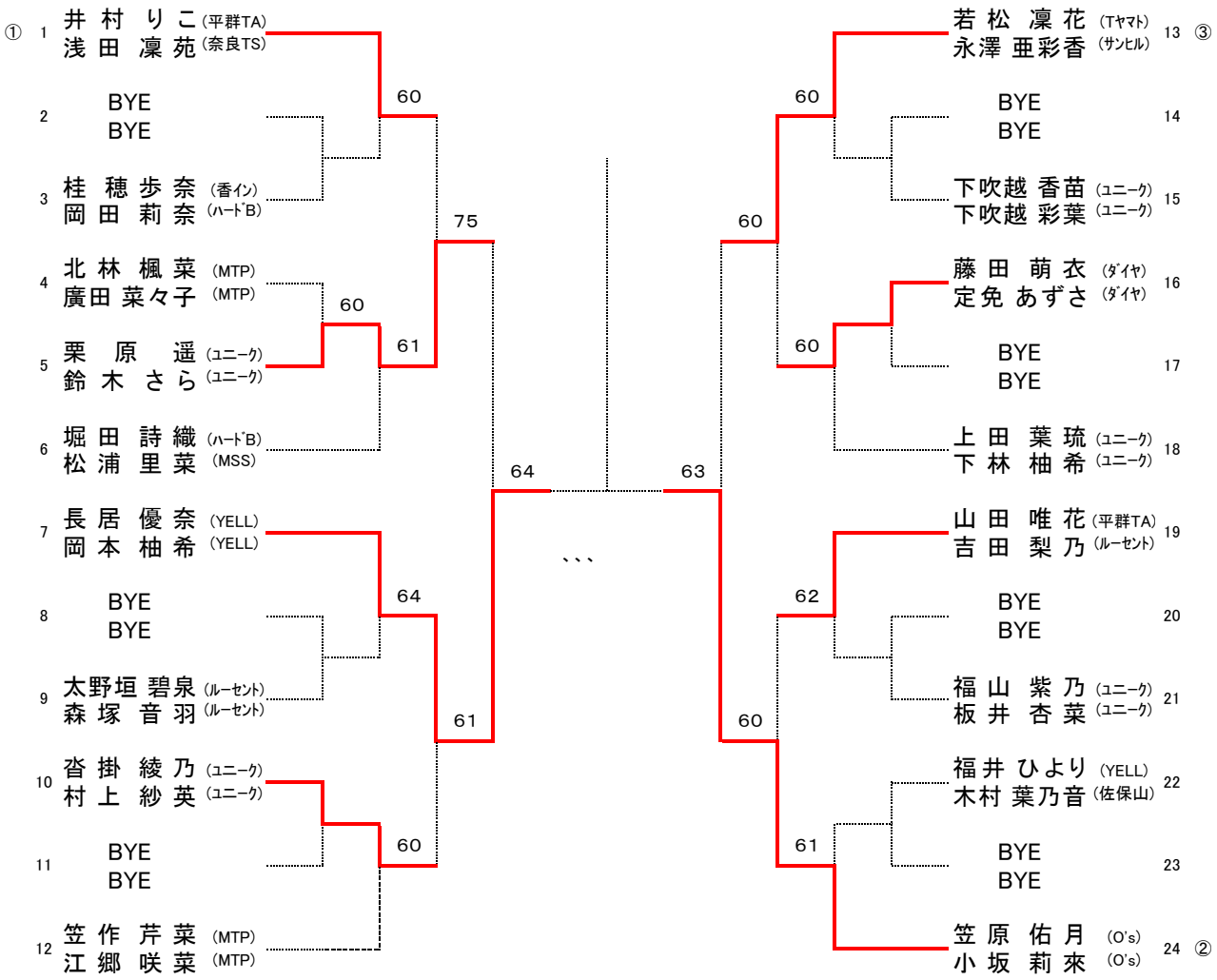11才以下女子ダブルス