2010年　関西ジュニア選抜室内テニス大会 奈良県予選

女子シングルス　結果

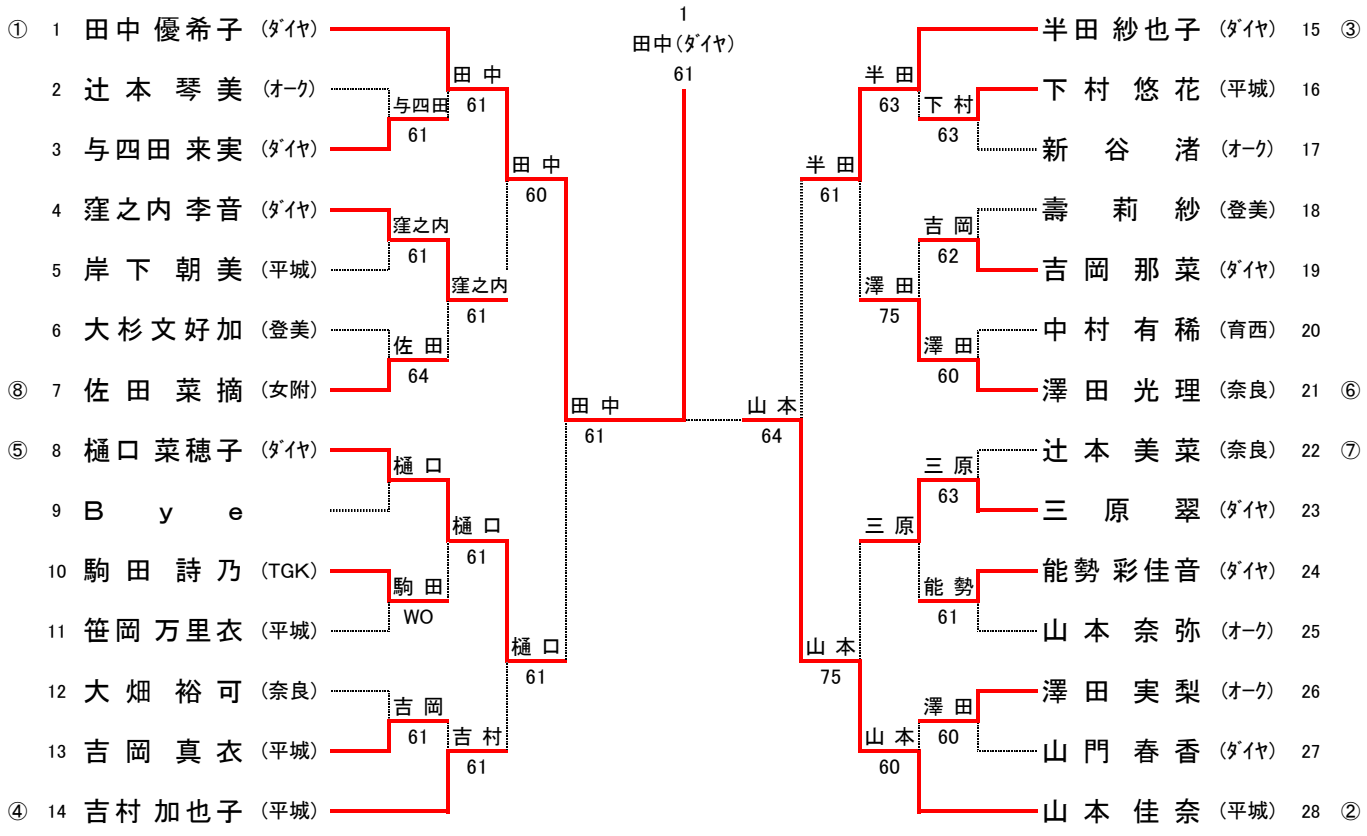

3位決定戦

⑤ 8 樋口 菜穂子 (ダイヤ)
③ 15 半田 紗也子 (ダイヤ)
樋口 61

5～8位決定戦

4 窪之内 李音 (ダイヤ)
④ 14 吉村 加也子 (平城)
⑥ 21 澤 田 光 理 (奈良)
23 三 原 翠 (ダイヤ)
窪之内 62
澤田 62
窪之内 61

7位決定戦

④ 14 吉村 加也子 (平城)
23 三 原 翠 (ダイヤ)
三原 64