TOYOTA JUNIOR TENNIS TOUNAMENT 2011 奈良県予選
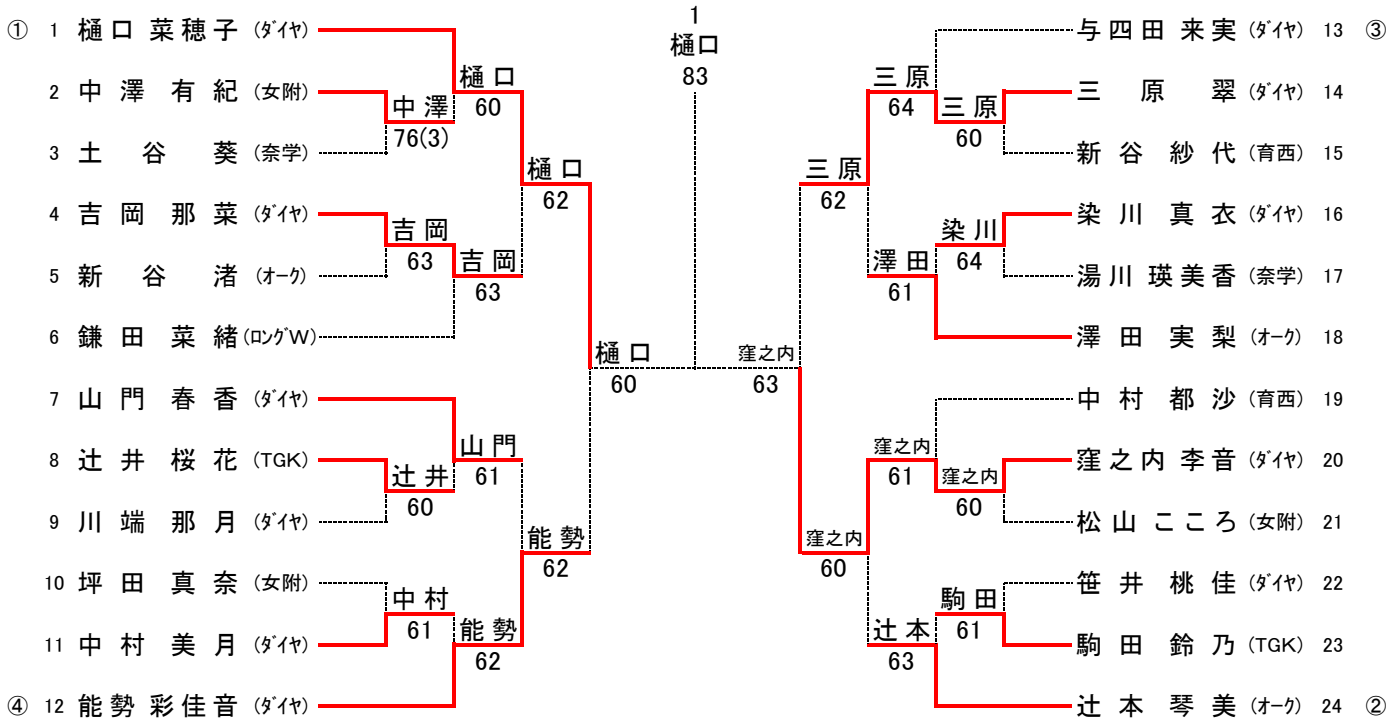
女子シングルス