2017 奈良県ジュニアテニス選手権 秋季大会
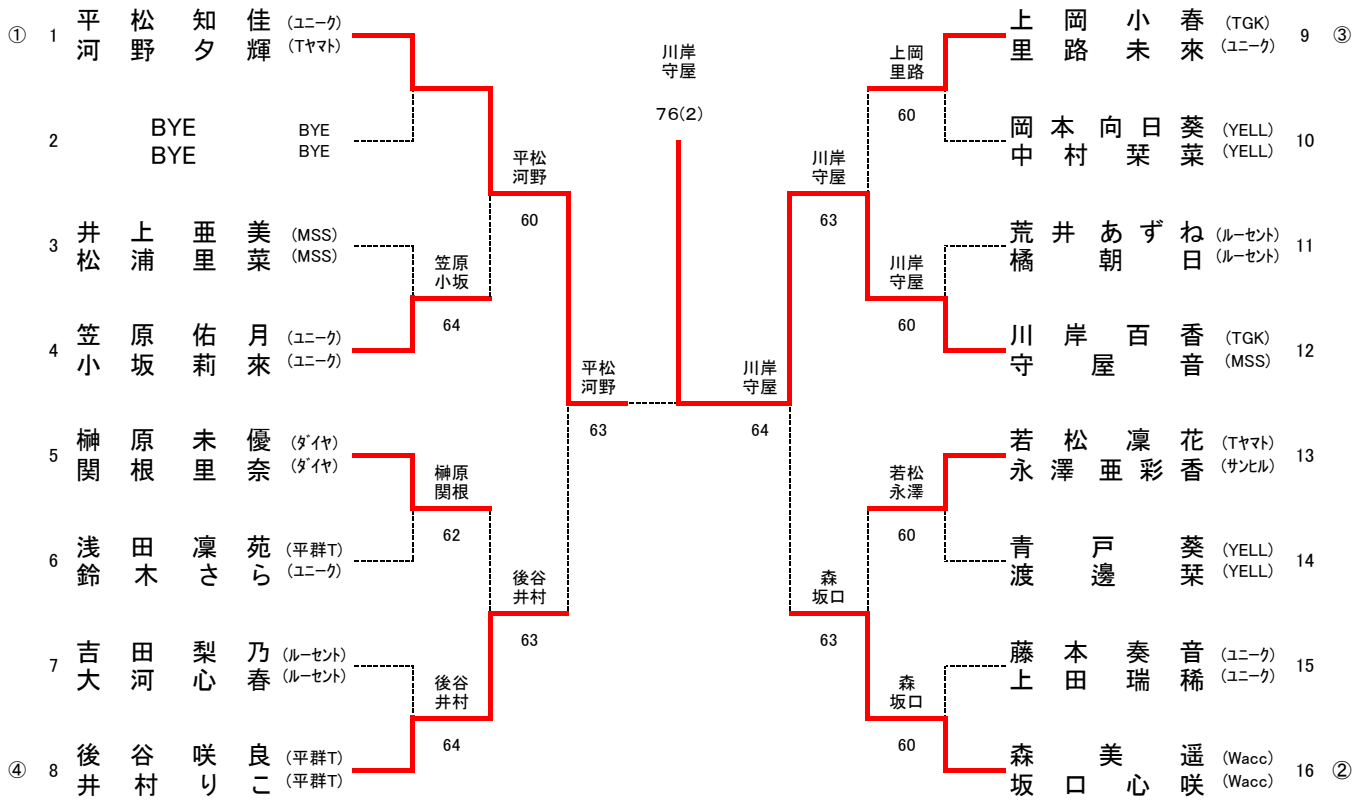
11歳以下女子ダブルス