2017年 奈良県ジュニアテニス選手権　秋季大会

11歳以下男子ダブルス
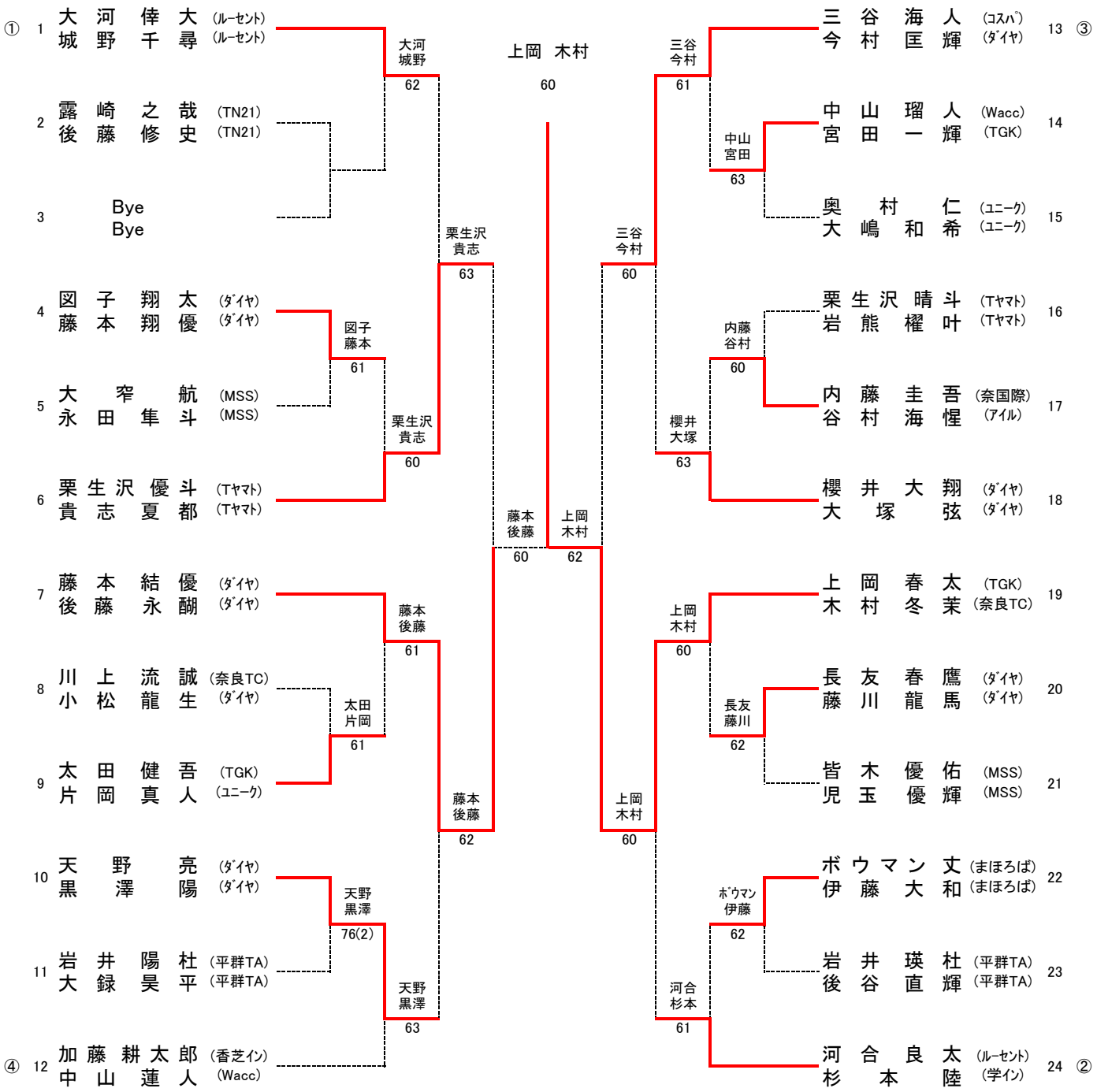
(2017.10.17改訂版)