2012年　奈良県ジュニアテニス選手権　夏季大会
17才以下男子シングルス予選（Ⅰ）

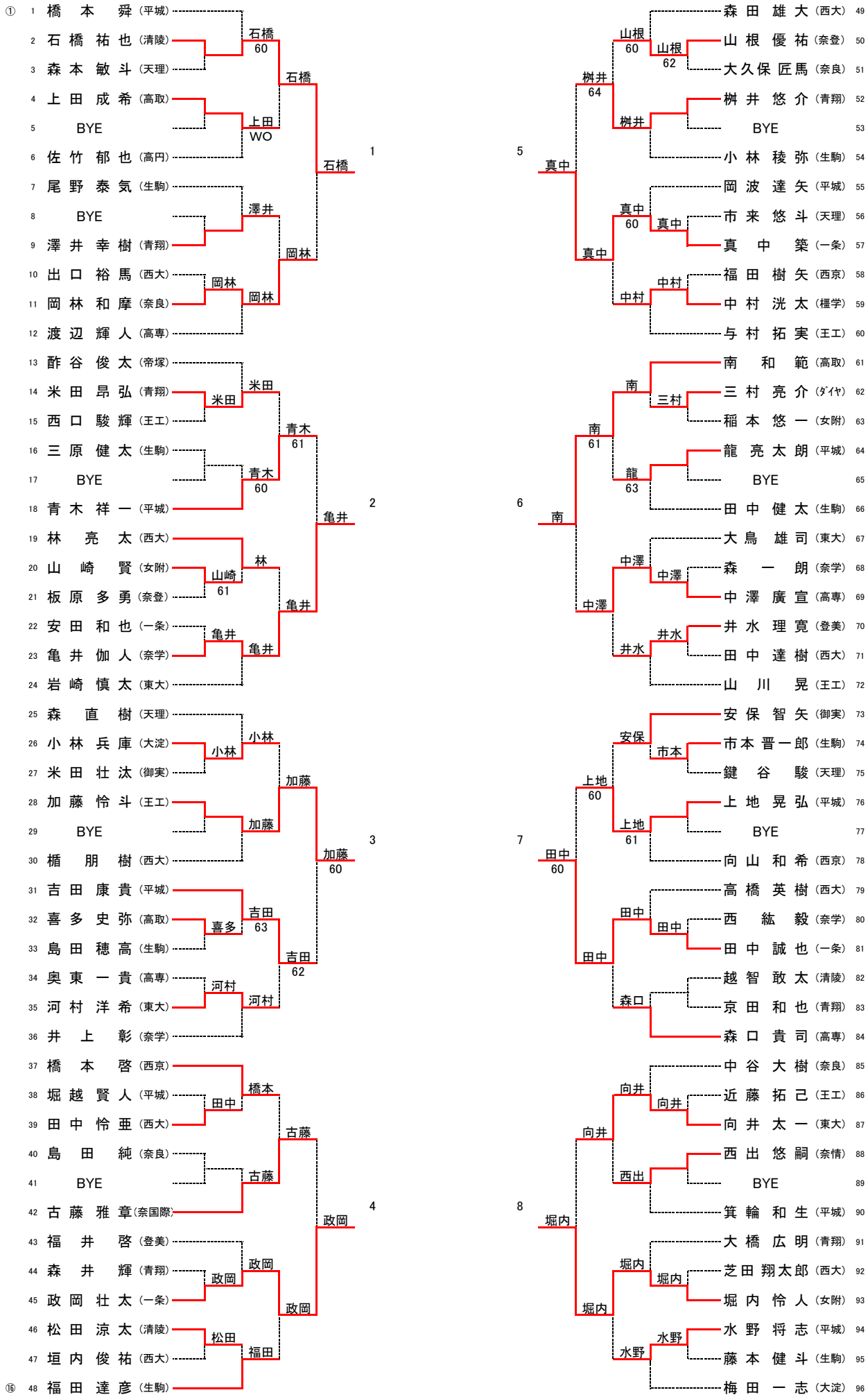

2012年　奈良県ジュニアテニス選手権　夏季大会
17才以下男子シングルス予選（Ⅱ）

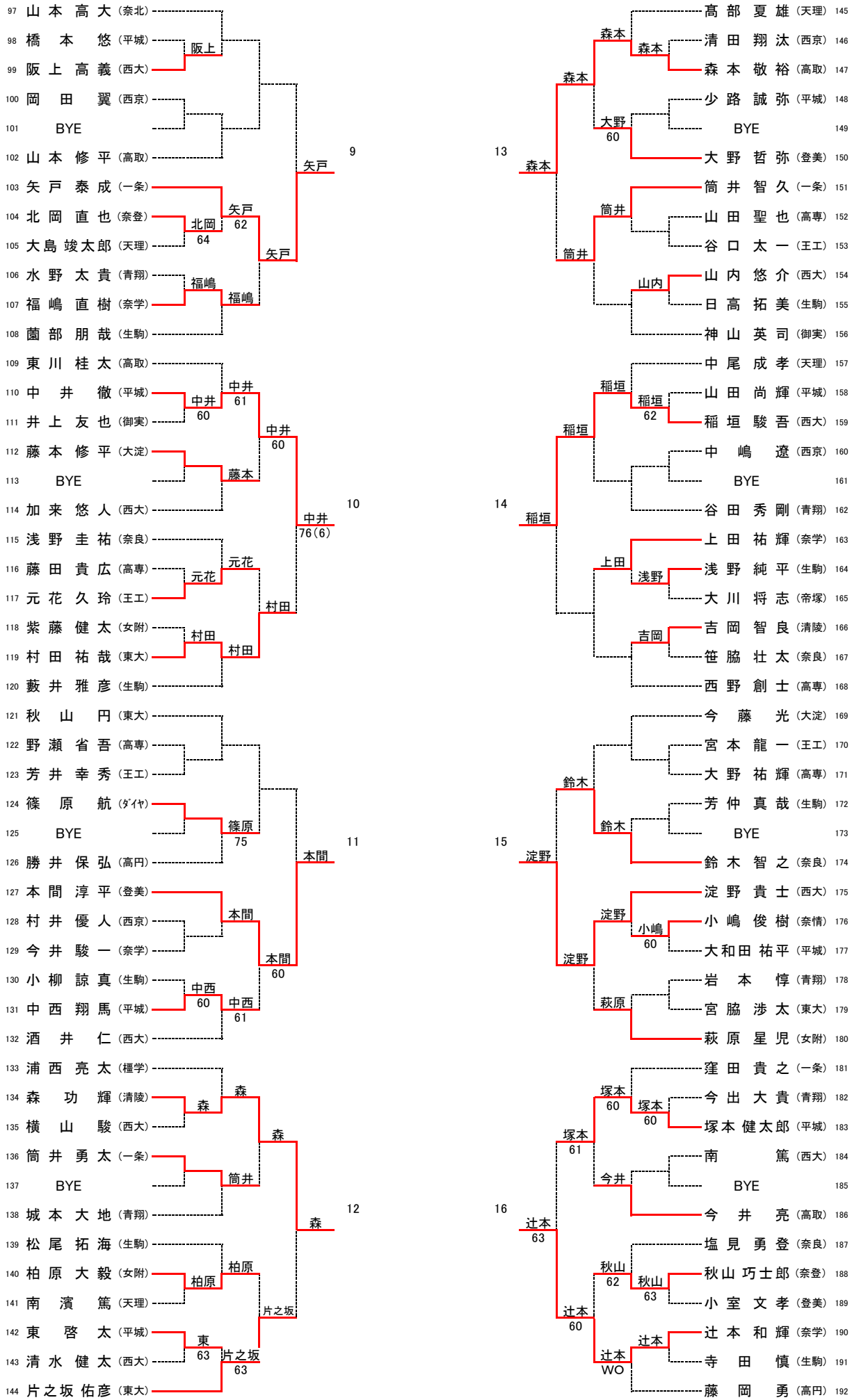

2012年　奈良県ジュニアテニス選手権　夏季大会
17才以下男子シングルス予選（Ⅲ）

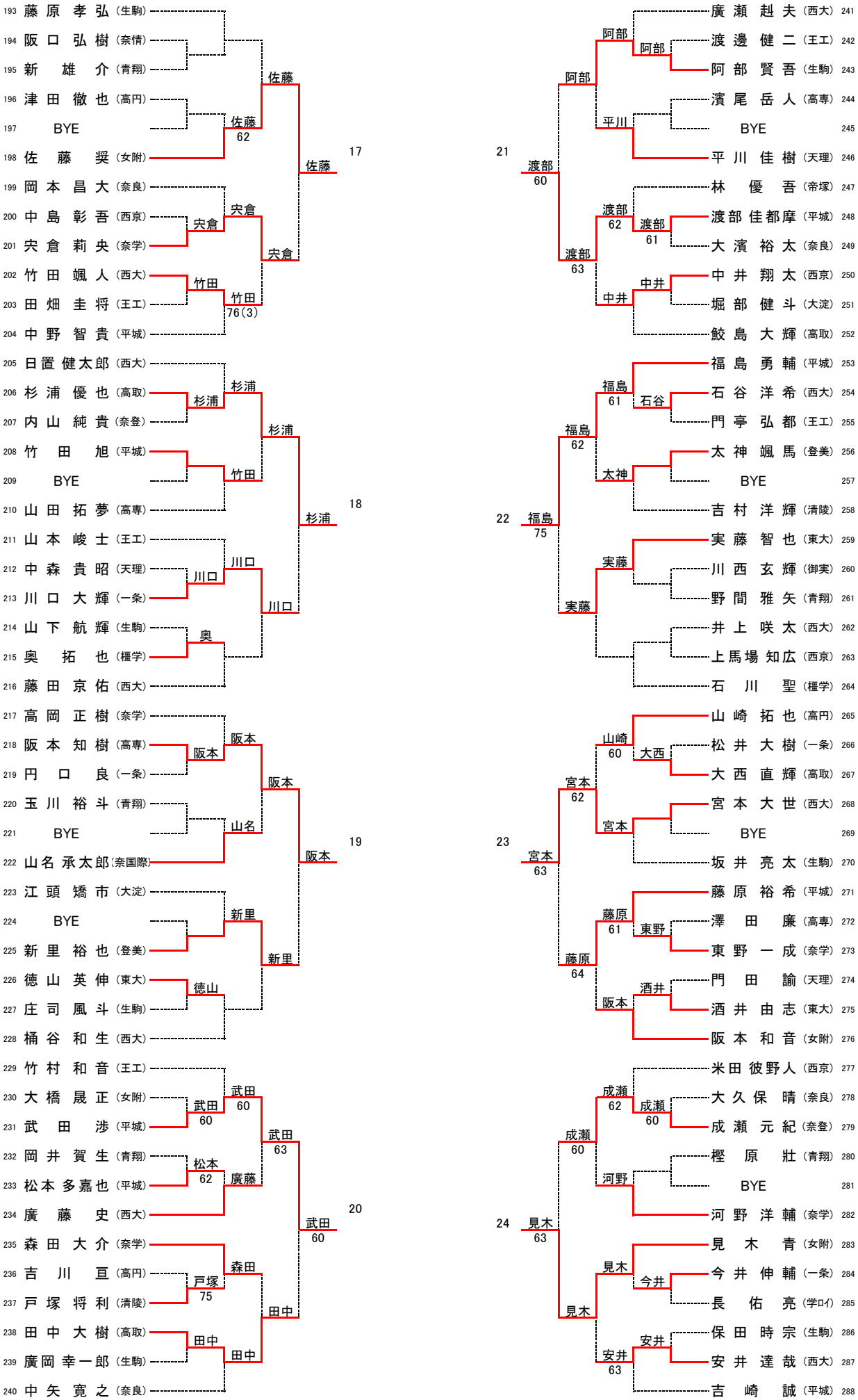

2012年　奈良県ジュニアテニス選手権　夏季大会
17才以下男子シングルス予選（Ⅳ）

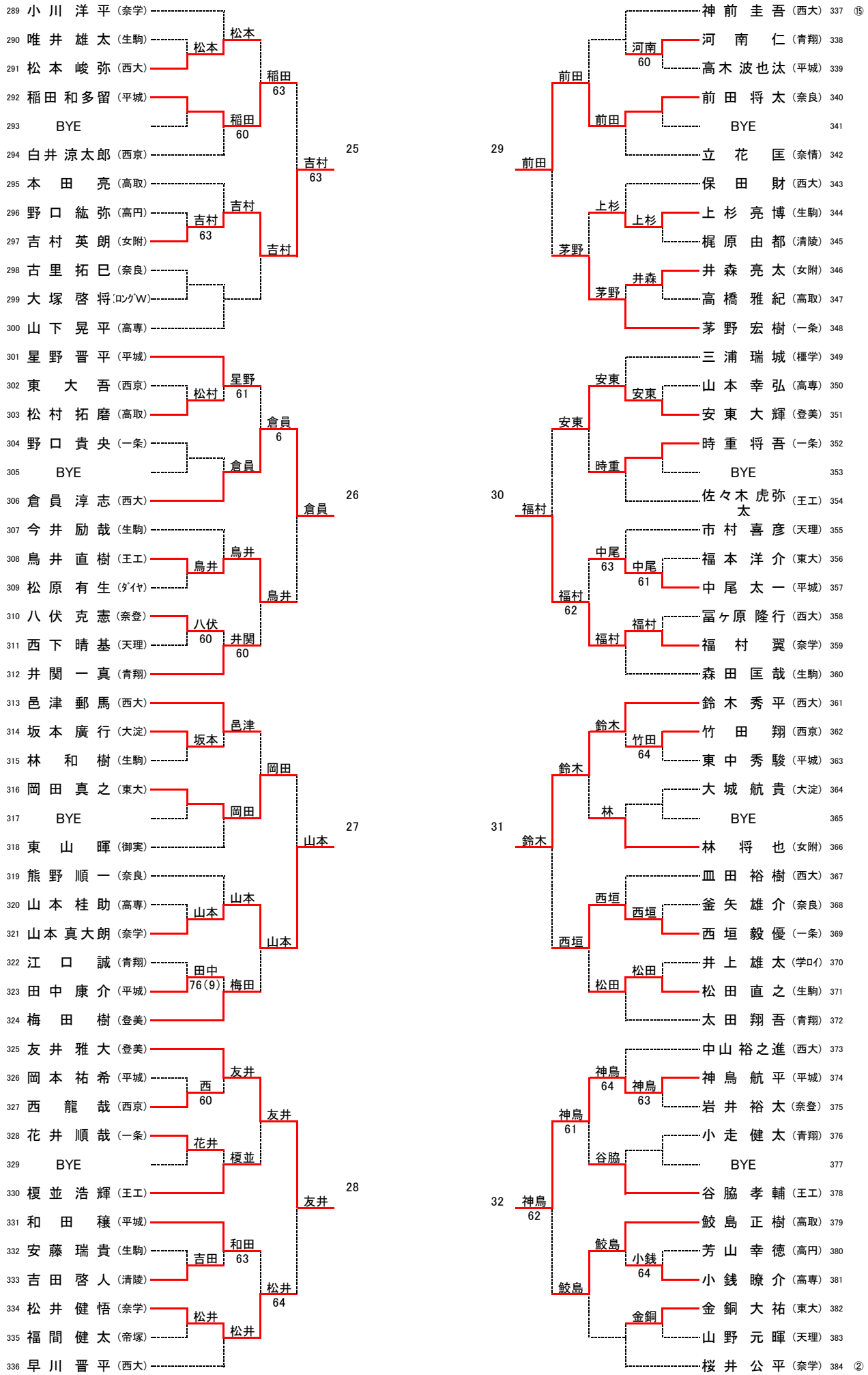

2012年　奈良県ジュニアテニス選手権　夏季大会
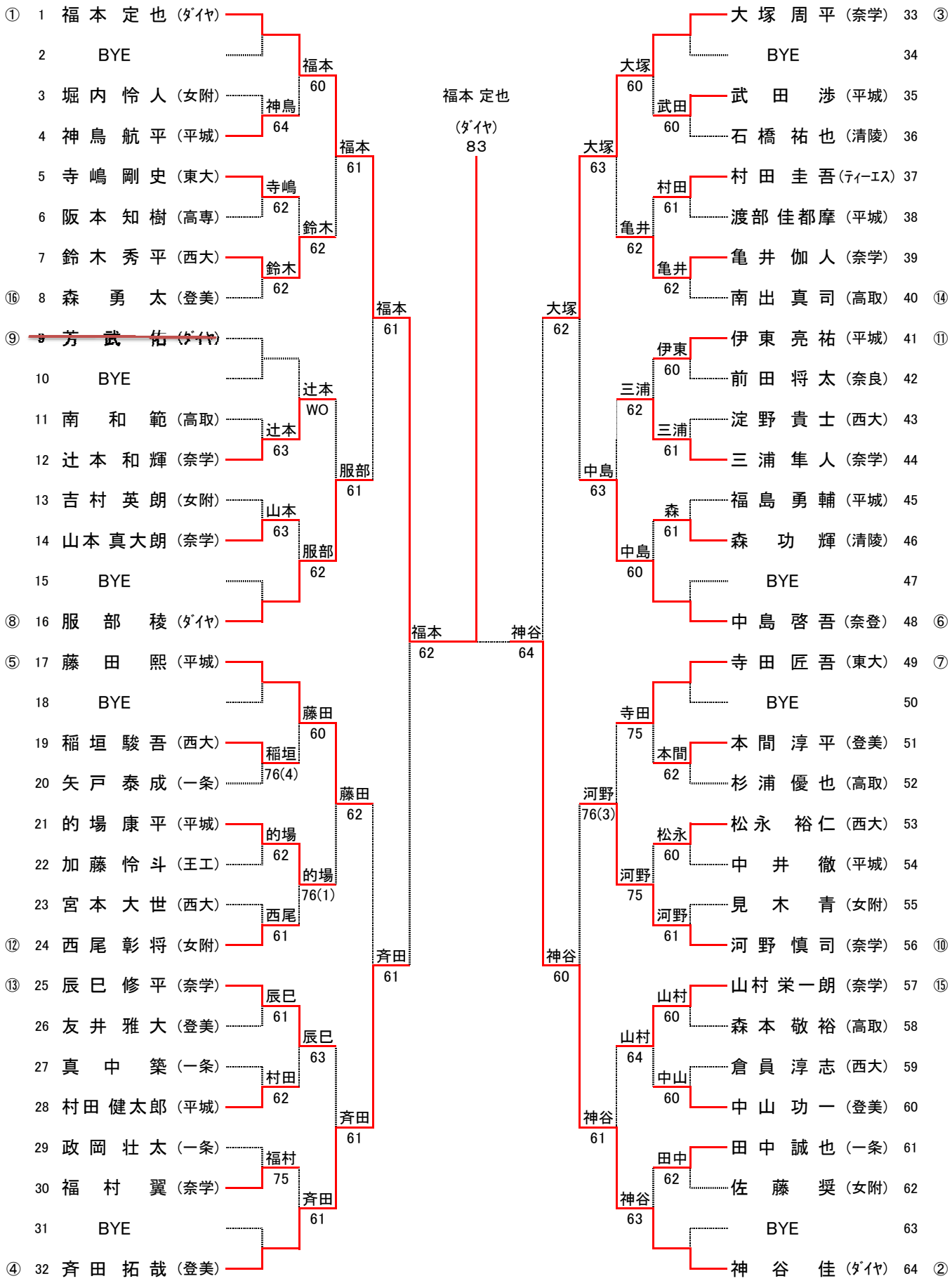
17歳以下男子シングルス本戦