2018年　奈良県ジュニアテニス選手権　春季大会

12才以下男子シングルス

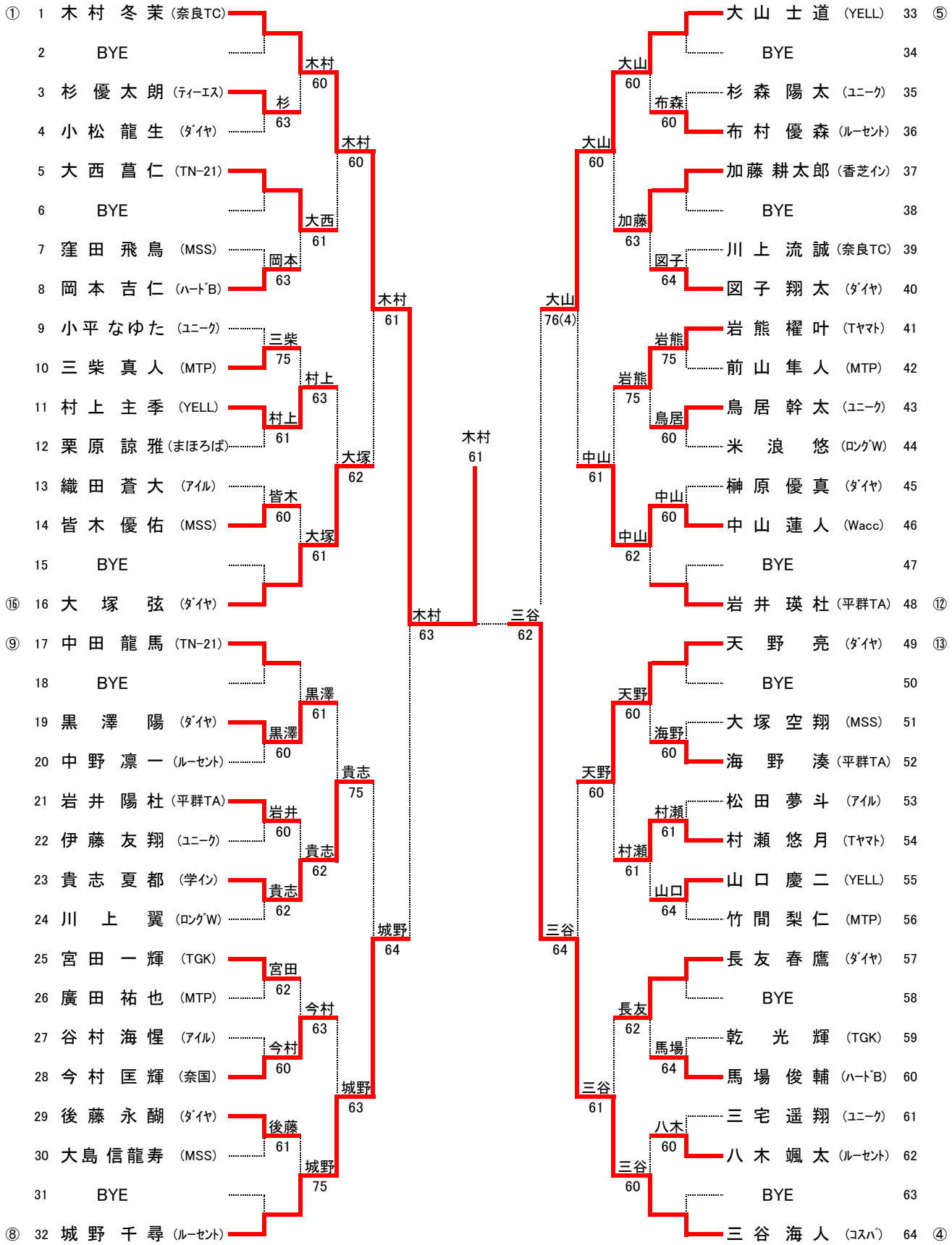

【12BS】

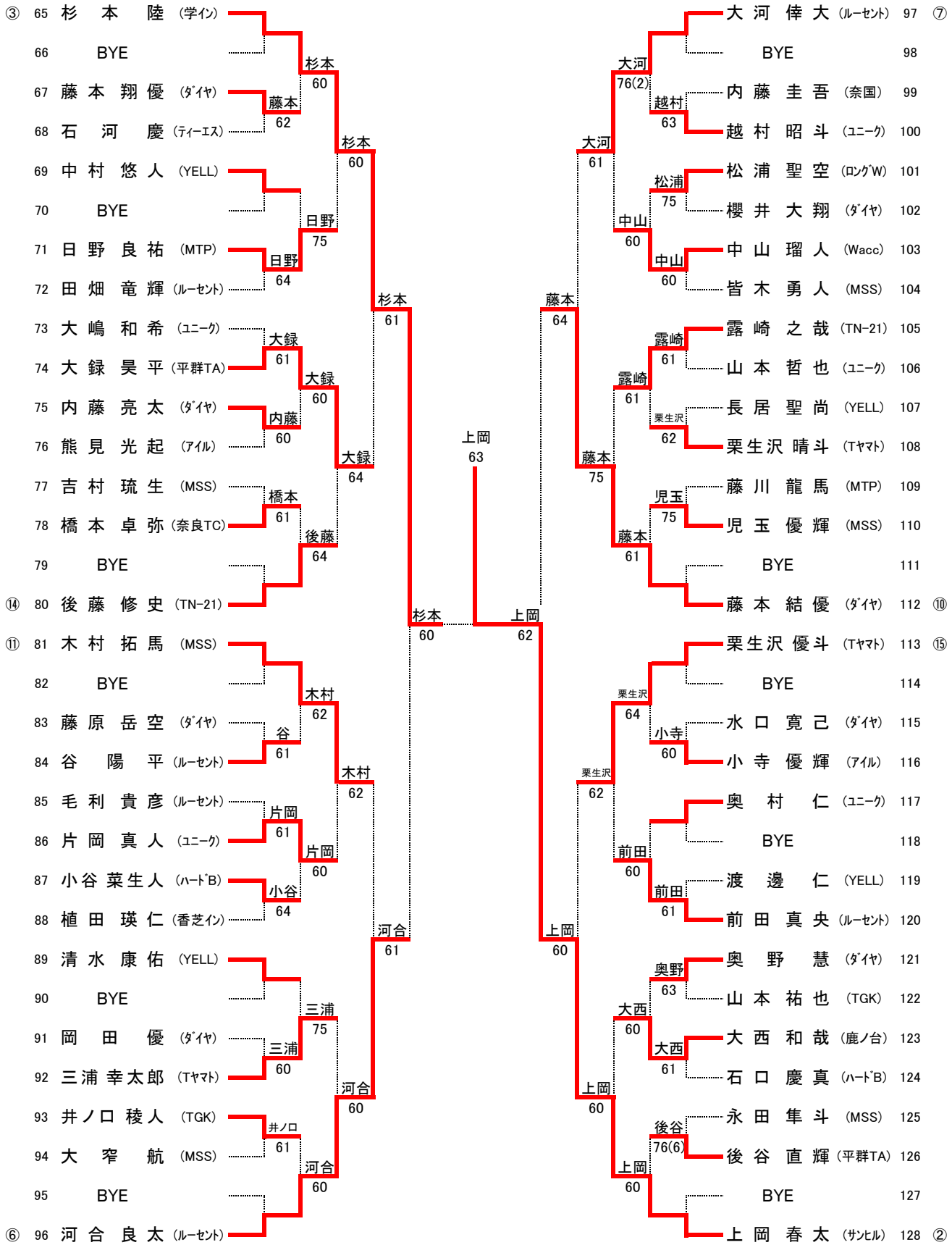
③ 65 杉本 陸 (学イン)
66 BYE
67 藤本 翔優 (ダイヤ)
68 石河 慶 (ティーエス)
69 中村 悠人 (YELL)
70 BYE
71 日野 良祐 (MTP)
72 田畑 竜輝 (ルーセント)
73 大嶋 和希 (ユニーク)
74 大録 昊平 (平群TA)
75 内藤 亮太 (ダイヤ)
76 熊見 光起 (アイル)
77 吉村 琉生 (MSS)
78 橋本 卓弥 (奈良TC)
79 BYE
⑭ 80 後藤 修史 (TN-21)
⑪ 81 木村 拓馬 (MSS)
82 BYE
83 藤原 岳空 (ダイヤ)
84 谷 陽平 (ルーセント)
85 毛利 貴彦 (ルーセント)
86 片岡 真人 (ユニーク)
87 小谷 菜生人 (ハートB)
88 植田 瑛仁 (香芝イン)
89 清水 康佑 (YELL)
90 BYE
91 岡田 優 (ダイヤ)
92 三浦 幸太郎 (Tヤマト)
93 井ノ口 稜人 (TGK)
94 大窄 航 (MSS)
95 BYE
⑥ 96 河合 良太 (ルーセント)
杉本 60
藤本 62
杉本 60
日野 75
日野 64
杉本 61
大録 61
大録 60
内藤 60
大録 64
橋本 61
後藤 64
木村 62
谷 61
木村 62
片岡 61
片岡 60
小谷 64
河合 61
三浦 75
三浦 60
河合 60
井ノ口 61
河合 60
杉本 60
上岡 63
上岡 62
藤本 64
上岡 60
大河 61
大河 76(2)
越村 63
中山 60
松浦 75
中山 60
藤本 75
露崎 61
露崎 61
栗生沢 62
藤本 61
児玉 75
藤本 61
栗生沢 62
栗生沢 64
小寺 60
前田 60
前田 61
上岡 60
大西 60
奥野 63
大西 61
上岡 60
後谷 76(6)
上岡 60
大河 倖大 (ルーセント) 97 ⑦
BYE 98
内藤 圭吾 (奈国) 99
越村 昭斗 (ユニーク) 100
松浦 聖空 (ロングW) 101
櫻井 大翔 (ダイヤ) 102
中山 瑠人 (Wacc) 103
皆木 勇人 (MSS) 104
露崎 之哉 (TN-21) 105
山本 哲也 (ユニーク) 106
長居 聖尚 (YELL) 107
栗生沢 晴斗 (Tヤマト) 108
藤川 龍馬 (MTP) 109
児玉 優輝 (MSS) 110
BYE 111
藤本 結優 (ダイヤ) 112 ⑩
栗生沢 優斗 (Tヤマト) 113 ⑮
BYE 114
水口 寛己 (ダイヤ) 115
小寺 優輝 (アイル) 116
奥村 仁 (ユニーク) 117
BYE 118
渡邊 仁 (YELL) 119
前田 真央 (ルーセント) 120
奥野 慧 (ダイヤ) 121
山本 祐也 (TGK) 122
大西 和哉 (鹿ノ台) 123
石口 慶真 (ハートB) 124
永田 隼斗 (MSS) 125
後谷 直輝 (平群TA) 126
BYE 127
上岡 春太 (サンヒル) 128 ②

【 12BS順位戦 】

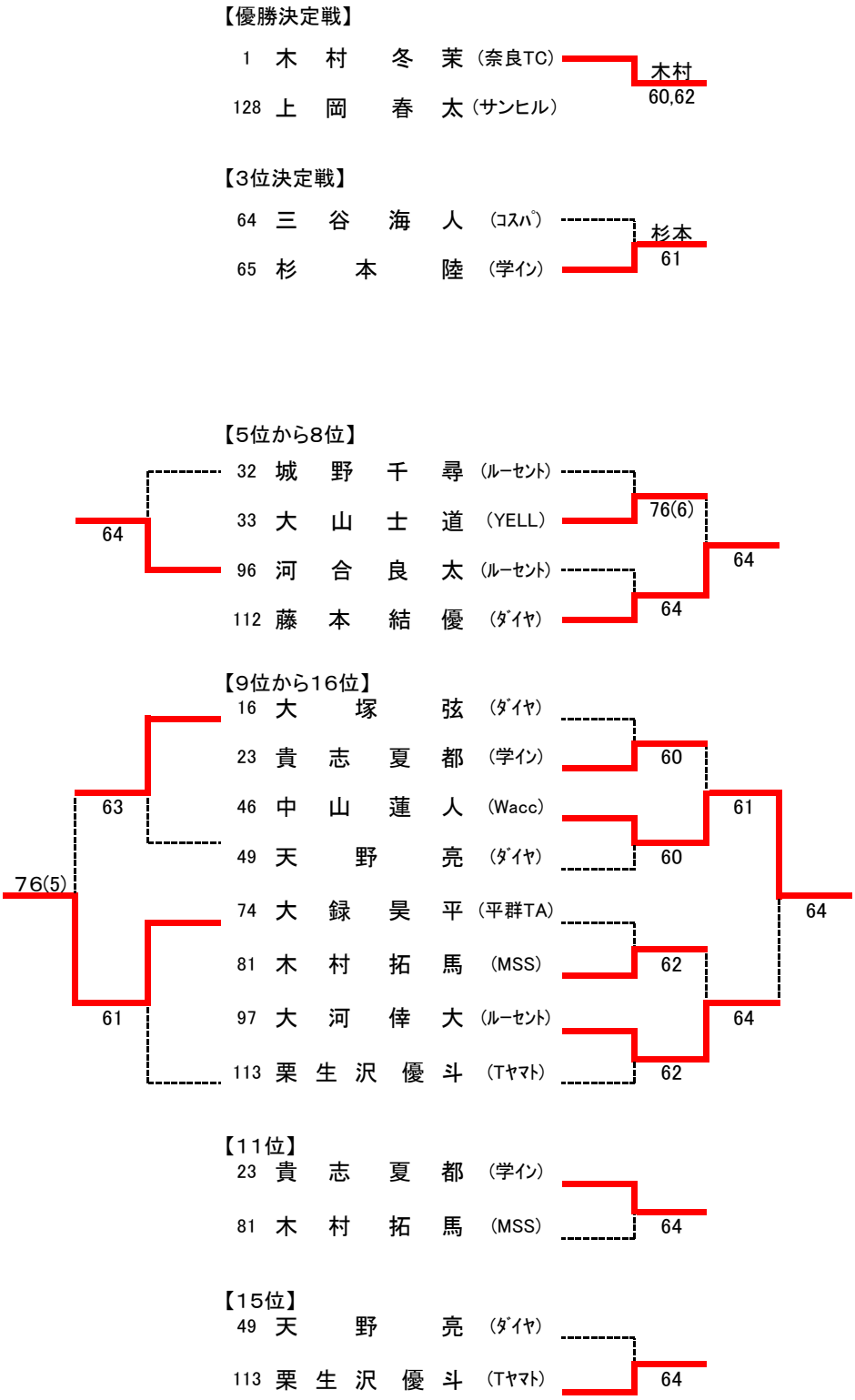
【優勝決定戦】
1 木 村 冬 茉 (奈良TC)
128 上 岡 春 太 (サンヒル)
木村
60,62
【3位決定戦】
64 三 谷 海 人 (ｺｽﾊﾟ)
65 杉 本 陸 (学ｲﾝ)
杉本
61
【5位から8位】
32 城 野 千 尋 (ﾙｰｾﾝﾄ)
33 大 山 士 道 (YELL)
96 河 合 良 太 (ﾙｰｾﾝﾄ)
112 藤 本 結 優 (ﾀﾞｲﾔ)
64
76(6)
64
64
【9位から16位】
16 大 塚 弦 (ﾀﾞｲﾔ)
23 貴 志 夏 都 (学ｲﾝ)
46 中 山 蓮 人 (Wacc)
49 天 野 亮 (ﾀﾞｲﾔ)
74 大 録 昊 平 (平群TA)
81 木 村 拓 馬 (MSS)
97 大 河 倖 大 (ﾙｰｾﾝﾄ)
113 栗 生 沢 優 斗 (Tﾔﾏﾄ)
63
76(5)
61
60
60
61
62
62
64
64
【11位】
23 貴 志 夏 都 (学ｲﾝ)
81 木 村 拓 馬 (MSS)
64
【15位】
49 天 野 亮 (ﾀﾞｲﾔ)
113 栗 生 沢 優 斗 (Tﾔﾏﾄ)
64